Detalles de producto referencia CAI160RMCHA2050

Sumidero de mediana capacidad telescópico de Ø160 mm para pavimentos de resina epoxi, con salida horizontal Ø50 mm. Con dos cuerpos redondeados, sifónico, con filtro y tapa/reja extraíbles. El filtro puede usarse en sumideros con o sin sifón extraíble.

Material:
Fabricado en acero inoxidable AISI 304 o 316L.
Acabado decapado.

Caudal de evacuación:
1,7 l/s

Datos técnicos:

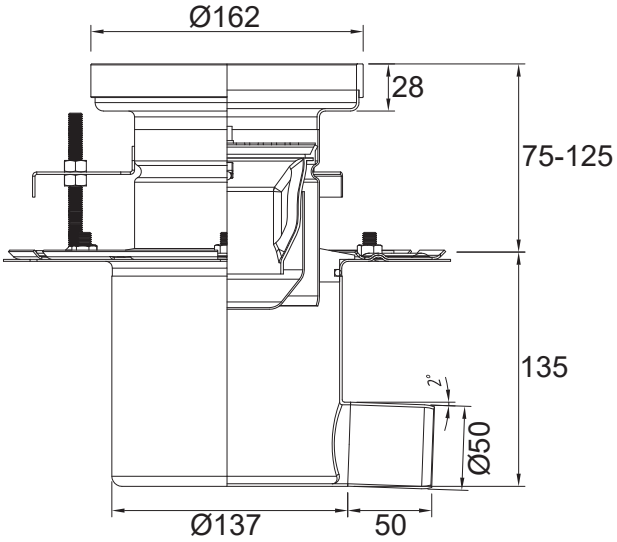

Tipos de reja:

RA13 ANTI

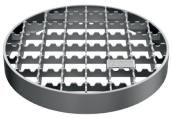

Entramada Antideslizante Carga L

RA14

Ranurada Clase M

RA15

de Pletinas Clase M

RA15 ANTI

de Pletinas Antideslizante Clase M

RA16

Estanca Clase M