CATÁLOGO

Gama Doméstica

CAINOX®

Especialistas em Sistemas de Drenagem

ÍNDICE GERAL

Canais de drenagem para chuveiro 4

Sumidouros domésticos 19
Sumidouros semi-industrial 32
Sumidouros capacidade média 34
Sumidouros estanques 39
Sumidouros para pisos vinílicos 41
Caixas, sifões e acessórios 52
Conectores de tubo 53
Molduras e grelhas 54

Canais de cozinha 56

Separador de gordura em aço inoxidável 60

Tela de impermeabilização SKY 62

Tampas de registro estanques 64

Perfis e acessórios 68

CANAL BASIC

Canal com sifão para chuveiro totalmente em aço inoxidável AISI 304. Inclui um sifão extra-plano 360º feito de plástico ABS com tela termosoldada adequado para impermeabilização e filtro colector de cabelo para facilitar a limpeza. Inclui tela de impermeabilização SKY de 2 x 1,5 m. Fluxo de evacuação: 0,9 l/s

Comprimentos especiais, fabricação por medida

Vídeo instalação

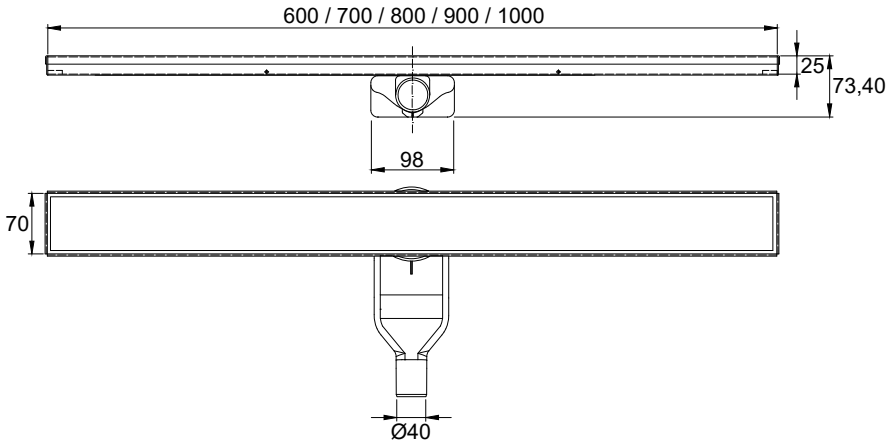

Inclui			Opcional	
Grelha reversível (dois acabamentos na mesma grelha)	**Sifão 360ST**	**Tela SKY** de 2 x 1,5 m	**Grelha 015**	**Curva 90º** expla-plana sem sifão

acabamento liso

acabamento recarregável

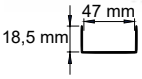

Peça superior do sifão com dobra pré-marcada para dobrar e adaptar-se a instalações de parede

Referência com grelha reversível	Referência com grelha 015	Comprimento
490070060	490070060S	600
490070070	490070070S	700
490070080	490070080S	800
490070090	490070090S	900
490070100	490070100S	1000

Medidas em mm

Ampla gama de conectores para adaptar as saídas dos nossos dois produtos a diferentes diâmetros (ver página 53)

CANAL BASIC NOIR

Canal com sifão para chuveiro totalmente em aço inoxidável AISI 304. Inclui um sifão extra-plano 360º feito de plástico ABS com tela termosoldada adequado para impermeabilização e filtro colector de cabelo para facilitar a limpeza. Inclui tela de impermeabilização SKY de 2 x 1,5 m. Fluxo de evacuação: 0,9 l/s

Vídeo instalação

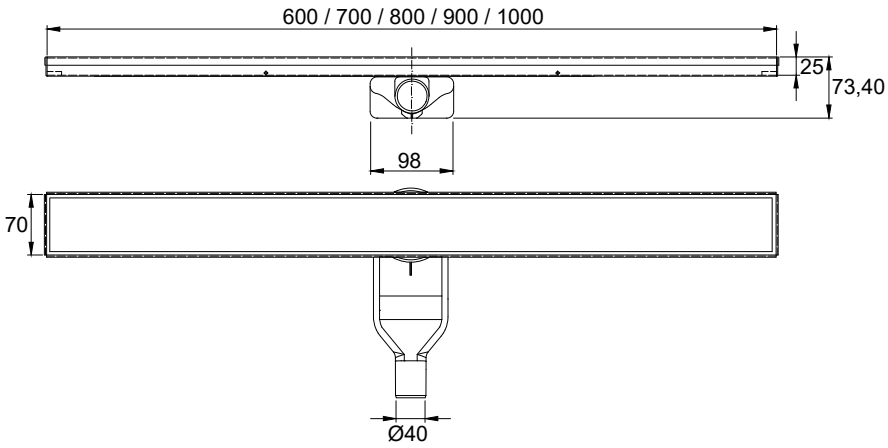

Inclui			Opcional
Grelha reversível (dois acabamentos na mesma grelha)	**Sifão 360ST**	**Tela SKY** de 2 x 1,5 m	**Curva 90º** expla-plana sem sifão

acabamento liso

acabamento recarregável

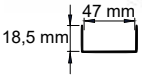

Peça superior do sifão com dobra pré-marcada para dobrar e adaptar-se a instalações de parede

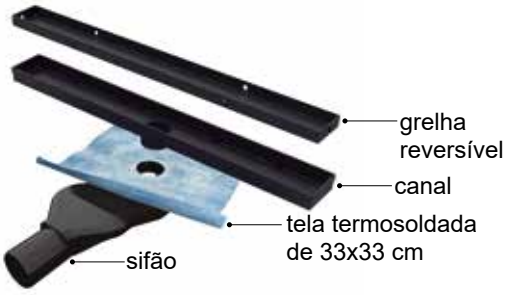

Referência com grelha reversível	Comprimento
490070060N	600
490070070N	700
490070080N	800
490070090N	900
490070100N	1000

Medidas em mm

Acabamento em cor preto

O tratamento que fornece a cor preta é conhecido como Deposição de Vapor Físico ou PVD (por sua sigla em inglês). É um método de revestimento que consiste em depositar filmes finos de diferentes materiais evaporados na superfície do aço inoxidável da canal. Os revestimentos são cerâmicos, suportam altas temperaturas e apresentam boa resistência à corrosão, impacto e abrasão. Eles também são impermeáveis à degradação UV, não desbotam e são muito duros em ambientes ácidos, alcalinos e de banho de sal, nem são danificados por produtos químicos e de limpeza. O sistema PVD é ecológico e respeitoso com o meio ambiente, pois não são usados subprodutos perigosos.

Ampla gama de conectores para adaptar as saídas dos nossos dois produtos a diferentes diâmetros (ver página 53)

CANAL LIGHT

Canal com sifão para chuveiro sem grelha totalmente fabricada em aço inox AISI304. Tem uma uma peça removível no centro para poder registrar. Incorpora um sifão extraplano de 360° em plástico ABS com um tecido selado a quente de 33 x 33 cm adequado para impermeabilização e um filtro coletor de pelos para facilitar a limpeza. Inclui tecido impermeabilizante SKY de 2 x 1,5 m. Fluxo de evacuação: 0,9 l/s.

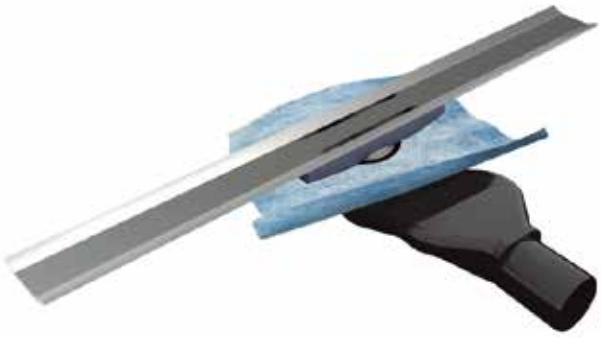

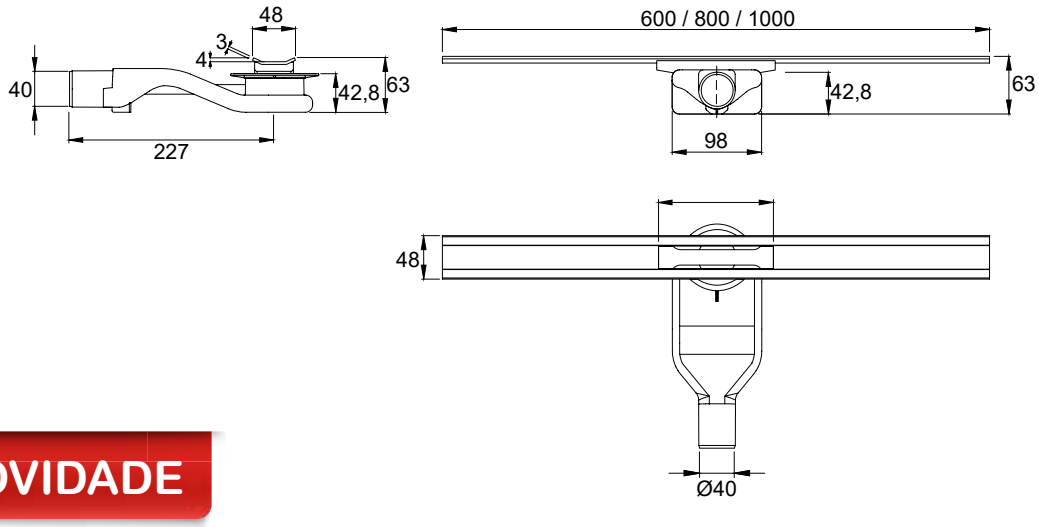

NOVIDADE

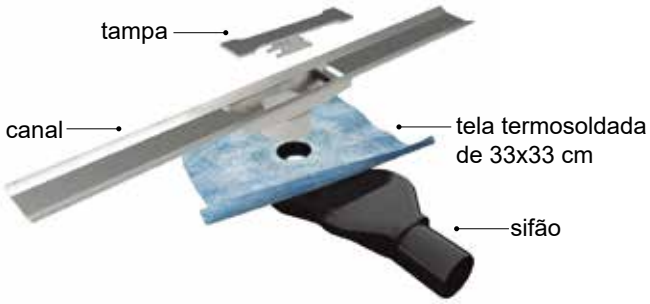

Inclui	Opcional	
Sifão 360ST	**Tela SKY** de 2 x 1,5 m	**Curva 90º** expla-plana sem sifão

Peça superior do sifão com dobra pré-marcada para dobrar e adaptar-se a instalações de parede

Referência	Comprimento
393048060	600
393048080	800
393048100	1000

Medidas em mm

Ampla gama de conectores para adaptar as saídas dos nossos dois produtos a diferentes diâmetros (ver página 53)

CANAL SLIM

Canal de duche ranhurada inteiramente em aço inoxidável AISI304. Tem uma barra central removível, com 5 mm de espessura, para facilitar a limpeza. Inclui sifão extraplano 360° em plástico ABS com tecido selado a quente de 33 x 33 cm adequado para impermeabilização. Fluxo de evacuação: 0,9 l/s.

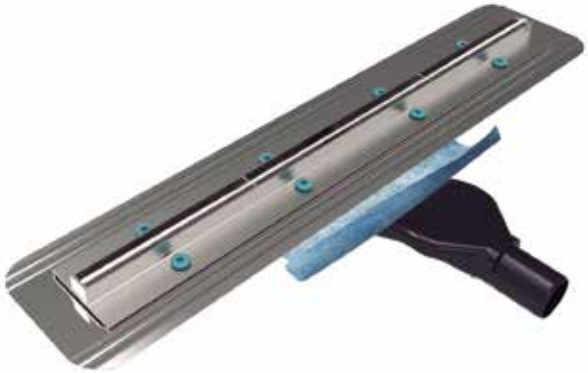

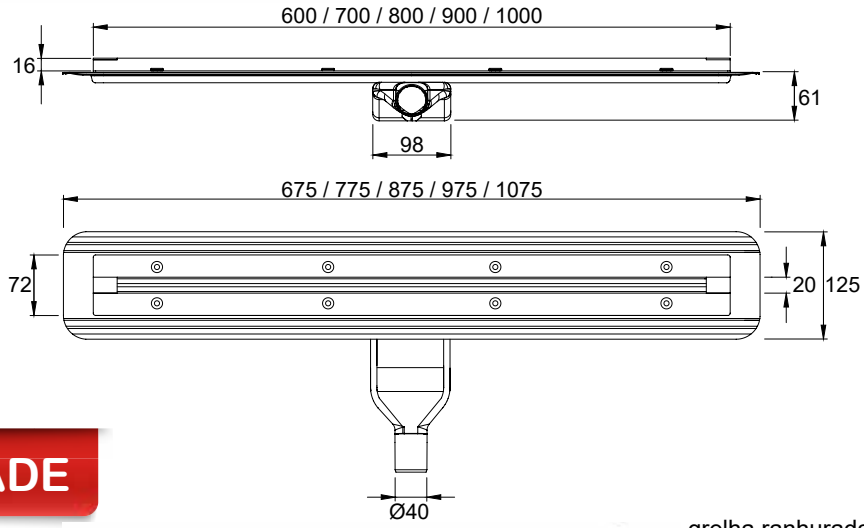

NOVIDADE

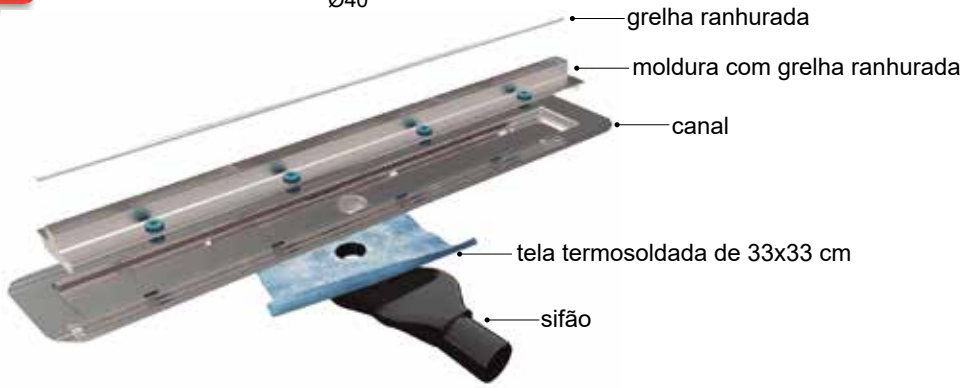

Inclui		Opcional	
Grelha ranhurada	**Sifão 360ST**	**Tela SKY** de 2 x 1,5 m	**Curva 90º** expla-plana sem sifão

Referência	Comprimento
391020060	600
391020070	700
391020080	800
391020090	900
391020100	1000

Medidas em mm

Ampla gama de conectores para adaptar as saídas dos nossos dois produtos a diferentes diâmetros (ver página 53)

CANAL CLASIC

Canal com sifão para chuveiro totalmente em aço inoxidável AISI 304. Inclui um filtro e válvula anti-retorno removível e um sifão extra-plano 360º feito de plástico ABS com tela termosoldada adequado para impermeabilização e filtro colector de cabelo para facilitar a limpeza. Fluxo de evacuação: 0,9 l/s.

Vídeo instalação

É o **canal sinfônico** de menor altura da nossa gama, projetado especialmente para áreas com problemas de altura.

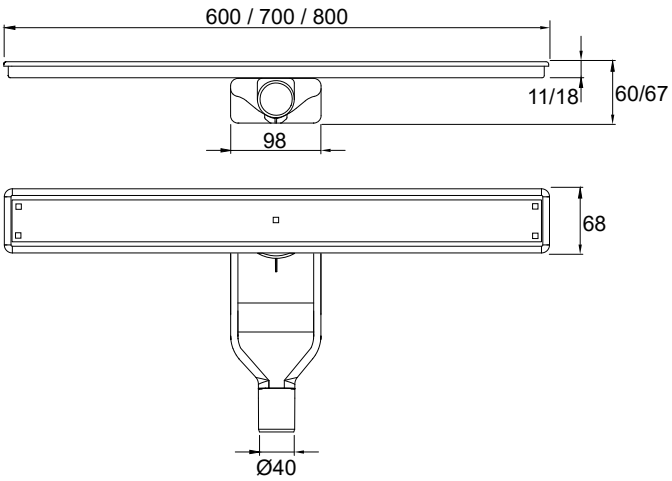

Inclui		Opcional		
Grelha lisa	**Sifão 360ST**	**Grelha 015**	**Curva 90º** expla-plana sem sifão	**Tela SKY** de 2 x 1,5 m

Peça superior do sifão com dobra pré-marcada para dobrar e adaptar-se a instalações de parede

Referência com grelha lisa	Referência com grelha 015	Comprimento
397068060	397068060S	600
397068070	397068070S	700
397068080	397068080S	800

Medidas em mm

Ampla gama de conectores para adaptar as saídas dos nossos dois produtos a diferentes diâmetros (ver página 53)

CANAL ELITE

Canal com sifão para chuveiro totalmente em aço inoxidável AISI 304, com corpo de polipropileno e sifão totalmente removível. Inclui caixa de polipropileno e flange para impermeabilizar com tecido SKY, também incluído. A parte superior é telescópica, ou seja, a altura pode ser facilmente graduada para ajustá-la ao pavimento final de 90 a 145 mm, graças às ranhuras pré-marcadas que facilitam o corte. Fluxo de evacuação: 0,8 l/s. Altura da água: 40 mm

Vídeo instalação

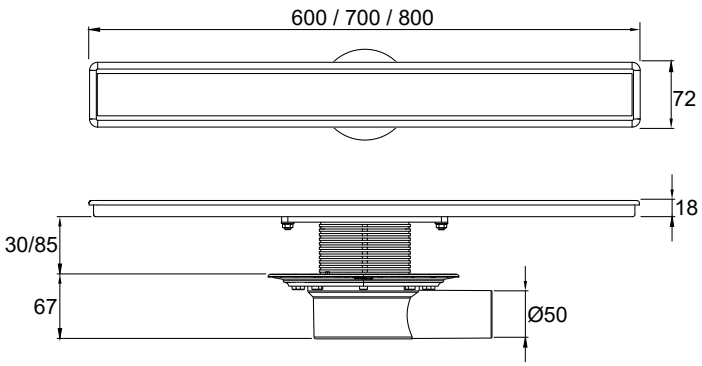

Inclui				Opcional	
Grelha lisa	**Caixa horizontal**	**Tela SKY** de 2 x 1,5 m	**Manga de ligação** para tubo Ø50	**Grelha 015**	**Caixa vertical**

Referência com grelha lisa	Referência com grelha 015	Comprimento
399070060	399070060S	600
399070070	399070070S	700
399070080	399070080S	800

Medidas em mm

Ampla gama de conectores para adaptar as saídas dos nossos dois produtos a diferentes diâmetros (ver página 53)

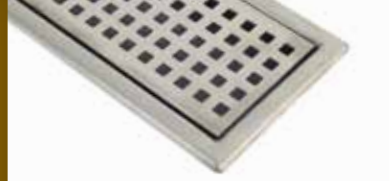

CANAL PREMIUM

Canal com sifão para chuveiro com declive em direção ao ponto de drenagem,totalmente em aço inoxidável AISI 304. Inclui caixa de polipropileno e flange para impermeabilizar com tecido SKY, também incluído. Fluxo de evacuação: 0,5 l/s. Altura da água: 25 mm.

Comprimentos especiais,
fabricação por medida

Vídeo instalação

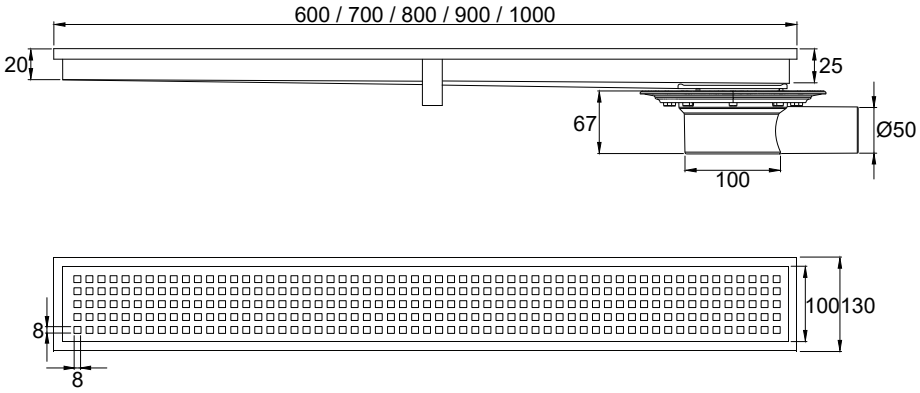

Inclui				Opcional		
Grelha 015	**Caixa horizontal**	**Tela SKY** de 2 x 1,5 m	**Manga de ligação** para tubo Ø50	**Grelha recarregável** (Sob petição)	**Grelha lisa** (Sob petição)	**Caixa vertical**

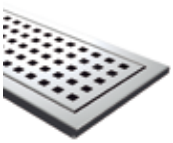

Referência com grelha 015	Referência com grelha recarregável	Referência com grelha lisa	Comprimento
699100060	699100060R	699100060L	600
699100070	699100070R	699100070L	700
699100080	699100080R	699100080L	800
699100090	699100090R	699100090L	900
699100100	699100100R	699100100L	1000

Medidas em mm

Ampla gama de conectores para adaptar as saídas dos nossos dois produtos a diferentes diâmetros (ver página 53)

CANAL BASIC PLUS

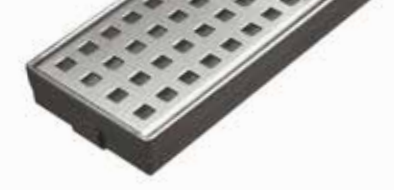

Canal Sifónico para chuveiro feito inteiramente de aço inoxidável AISI304 com saída vertical de Ø76 mm. Inclui sifão removível WT75 em aço inoxidável. Caixa de polipropileno Ø50 mm opcional com saída horizontal se for necessária impermeabilização com tecido SKY. Fluxo de evacuação: 0,5 l/s.

Comprimentos especiais,
fabricação por medida

Vídeo instalação com caixa

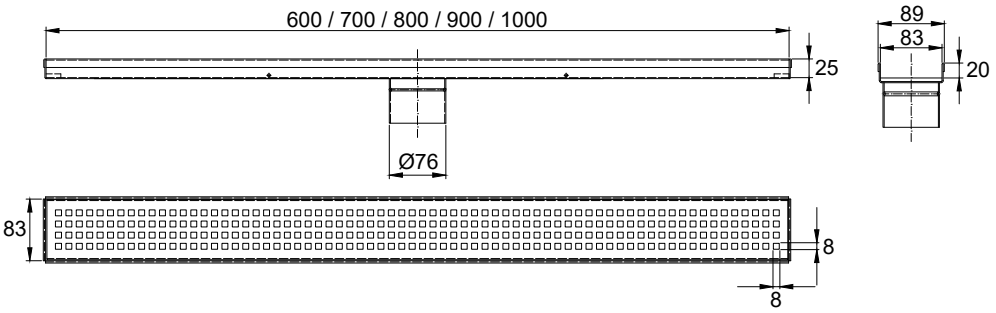

Inclui		Opcional		
Grelha 015	**Sifão WT75**	**Grelha reversível** (dois acabamentos na mesma grelha)	**Caixa horizontal ou vertical** para impermeabilização	**Tela SKY** de 2 x 1,5 m

acabamento liso

acabamento recarregável

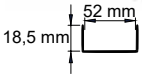

Referência com grelha 015	Referência com grelha reversível	Comprimento
490090060	490090060R	600
490090070	490090070R	700
490090080	490090080R	800
490090090	490090090R	900
490090100	490090100R	1000

Medidas em mm

Ampla gama de conectores para adaptar as saídas dos nossos dois produtos a diferentes diâmetros (ver página 53)

CANAL ELEGANCE

Canal com sifão para chuveiro de obra, oculto para instalação atrás da parede do banho. Corpo e acabamento com acabamento acetinado, ambos feitos de aço inoxidável AISI304. Inclui um sifão extra-plano 360º feito de plástico ABS adequado para impermeabilização com tela ou tinta e filtro colector de cabelo para facilitar a limpeza. Fluxo de evacuação: 0,9 l/s.

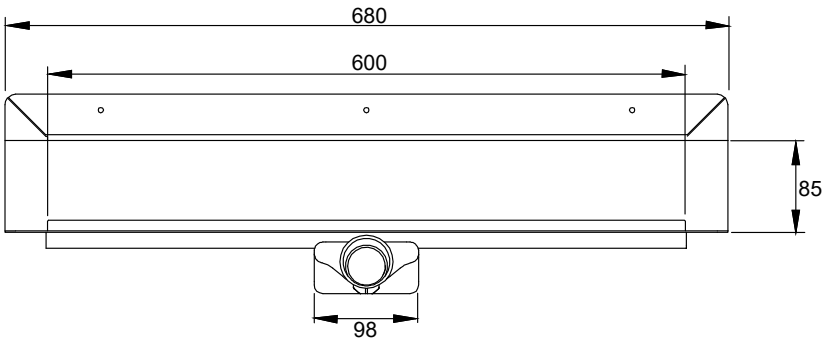

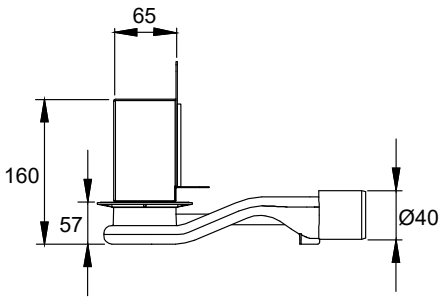

Inclui	Opcional	
Sifão 360S	**Curva 90º** expla-plana sem sifão	**Tela SKY** de 2 x 1,5 m

Referência	Comprimento	Grelha
ELG60	600	Lisa
ELG60R	600	Recarregável

Medidas em mm

Ampla gama de conectores para adaptar as saídas dos nossos dois produtos a diferentes diâmetros (ver página 53)

CANAL DISEÑO

Canal com sifão para chuveiro com declive em direção ao ponto de drenagem, totalmente em aço inoxidável AISI 304. Inclui um sifão extra-plano 360º feito de plástico ABS com tela termosoldada adequado para impermeabilização e filtro colector de cabelo para facilitar a limpeza. Inclui tela de impermeabilização SKY. Fluxo de evacuação: 0,9 l/s.

Comprimentos especiais, fabricação por medida

Vídeo instalação

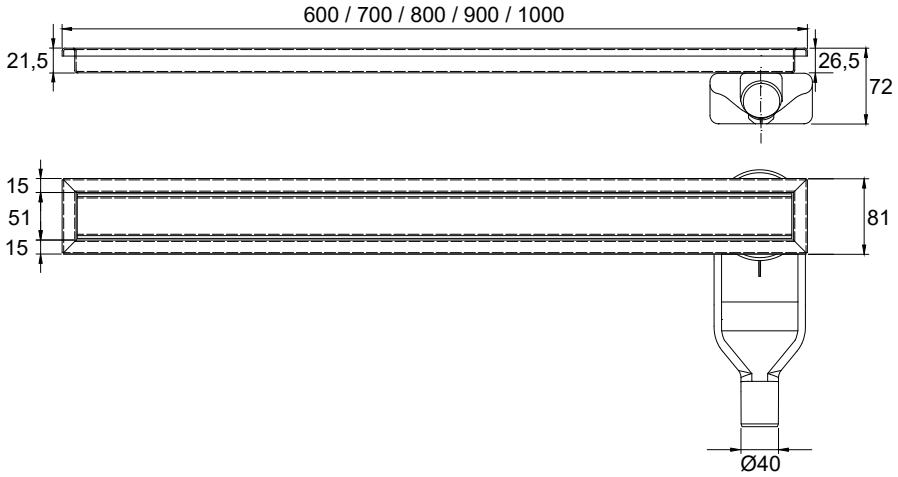

Inclui			Opcional		
Grelha lisa	**Sifão 360ST**	**Tela SKY** de 2 x 1,5 m	**Grelha recarregável** (Sob petição)	**Grelha 015** (Sob petição)	**Curva 90º** expla-plana sem sifão
	Peça superior do sifão com dobra pré-marcada para dobrar e adaptar-se a instalações de parede		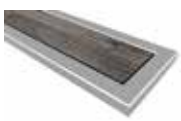		

Referência com grelha lisa	Referência com grelha recarregável	Referência com grelha 015	Comprimento
590080060	590080060R	590080060S	600
590080070	590080070R	590080070S	700
590080080	590080080R	590080080S	800
590080090	590080090R	590080090S	900
590080100	590080100R	590080100S	1000

Medidas em mm

Ampla gama de conectores para adaptar as saídas dos nossos dois produtos a diferentes diâmetros (ver página 53)

CANAL DE VINIL LINE

NOVIDADE

Canal sifônica para duchas piso vinílico com corpo em polipropileno e grade perfurada em aço inox AISI304. Incorpora uma flange de aperto, também em aço inoxidável, aparafusada para fixar o vinil e uma junta EPDM para vedar o vinil. Os parafusos de fixação ficam escondidos por dentro, por isso é mais Higiénico por não ficar exposto à passagem de pessoas e, claro, muito mais estético. Incorpora um sifão com sistema de fecho e abertura automático: mantém-se fechado para evitar os maus odores e só abre quando a água flui. Inclui pés niveladores e âncora de concreto. Disponível em saída horizontal e vertical.

Fluxo de evacuação 0,8 l/s

Fluxo de evacuação 0,6 l/s

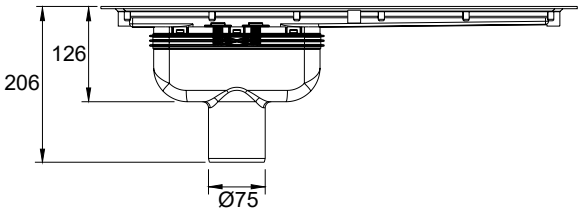

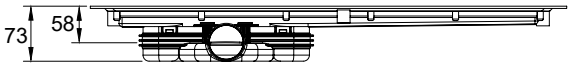

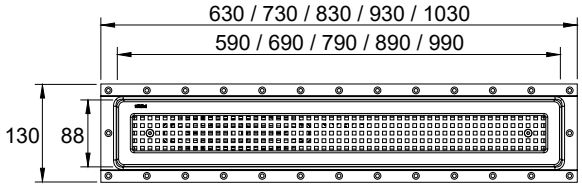

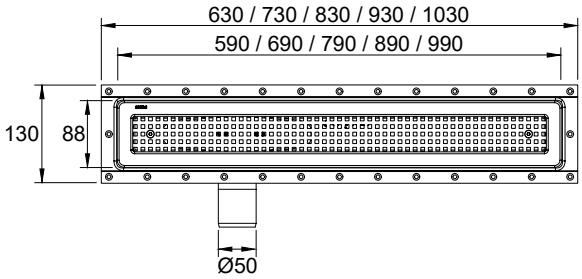

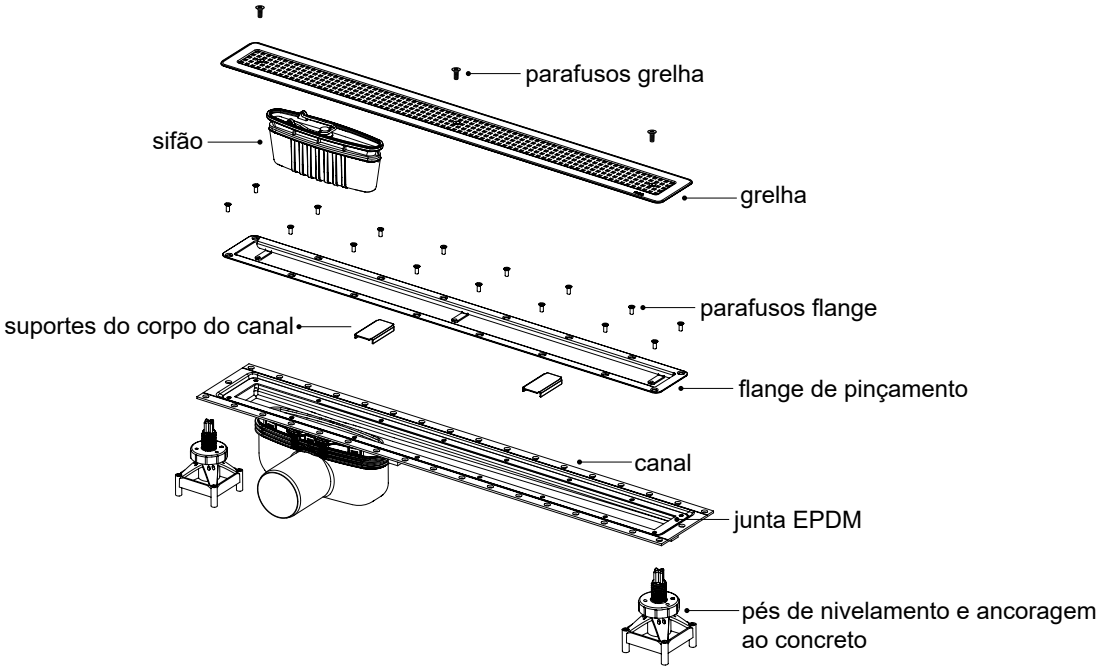

Referência saída vertical	Comprimento
903088060VVIN	600
903088070VVIN	700
903088080VVIN	800
903088090VVIN	900
903088100VVIN	1000

Medidas em mm

Referência saída horizontal	Comprimento
903088060HVIN	600
903088070HVIN	700
903088080HVIN	800
903088090HVIN	900
903088100HVIN	1000

Medidas em mm

Ampla gama de conectores para adaptar as saídas dos nossos dois produtos a diferentes diâmetros (ver página 53)

CANAL BASIC DE VINIL

REF. 480070

FABRICAÇÃO PERSONALIZADA

Canal com sifão para chuveiro totalmente em aço inoxidável AISI 304 e especialmente projetado para pisos de vinil. É fabricado com uma bandeja parafusada que atua como uma bandeja de fixação para o vinil fixando-o com muito mais firmeza do que se fosse um flange de perímetro. Os parafusos de fixação ficam ocultos por dentro, tornando-os mais Higiénicos, pois não são expostos à passagem de pessoas e/ou máquinas e, claro, muito mais estéticos. Local de saída a ser determinado. Inclui um sifão extra-plano 360º feito de plástico ABS com filtro colector de cabelo para facilitar a limpeza. Feito sob encomenda. Prazo para especificar. Fluxo de evacuação: 0,5 l/s.

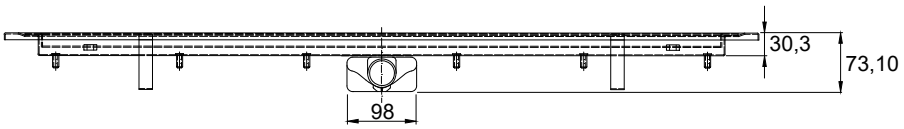

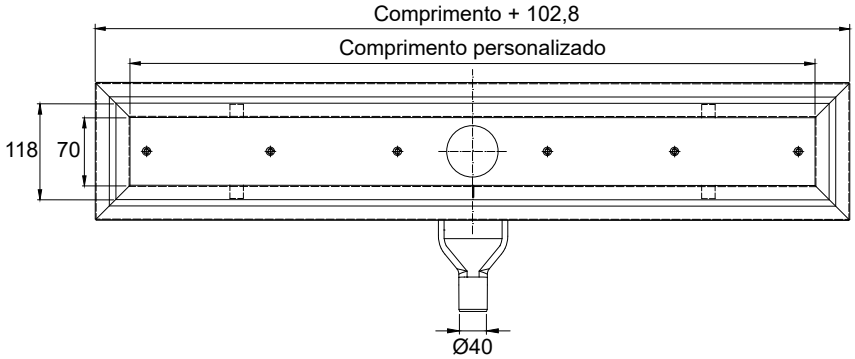

Inclui		Grelhas disponiveis			Opcional
Grelha 015	**Sifão 360S**	**Lisa**	**Recarregável**	**Line**	**Curva 90º** expla-plana sem sifão

Ampla gama de conectores para adaptar as saídas dos nossos dois produtos a diferentes diâmetros (ver página 53)

CANAL BASIC PLUS DE VINIL

REF. 480090

FABRICAÇÃO PERSONALIZADA

Canal com sifão para chuveiro totalmente em aço inoxidável AISI 304 e especialmente projetado para pisos de vinil. É fabricado com uma bandeja parafusada que atua como uma bandeja de pinçamento para o vinil fixando-o com muito mais firmeza do que se fosse um flange de perímetro.Os parafusos de fixação ficam ocultos por dentro, tornando-os mais Higiénicos, pois não são expostos à passagem de pessoas e/ou máquinas e, claro, muito mais estéticos. Local de saída a ser determinado. Inclui um sifão removível WT75. Feito sob encomenda. Prazo para especificar. Fluxo de evacuação: 0,9 l/s.

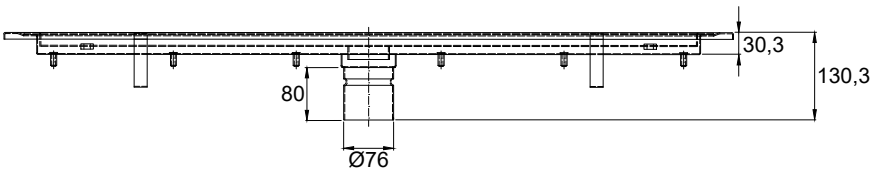

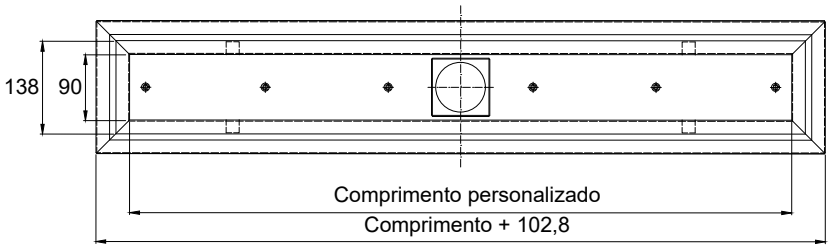

Inclui		Grelhas disponiveis			Opcional
Grelha Line	**Sifão WT75**	**Lisa**	**Recarregável**	**015**	**Saída horizontal** com caixa para imp.

Ampla gama de conectores para adaptar as saídas dos nossos dois produtos a diferentes diâmetros (ver página 53)

CAINOX

KIT ECONOMIC PARA BASE DE CHUVEIRO DE OBRA

Kit para base de duche composto por moldura, grelha perfurada com design original e parafusos feito de aço inoxidável AISI304. O corpo do sifão em polipropileno é completamente removível e incorpora uma válvula de retenção,caixa com flange de fixação para tela impermeável SKY, também incluído e manga de ligação de PVC. A parte superior cilíndrica pode ser facilmente cortado para ajustar a altura ao pavimento final, de acordo com as necessidades da instalação. Fluxo de evacuação: 0,5 l/s.

Ref. 800100H

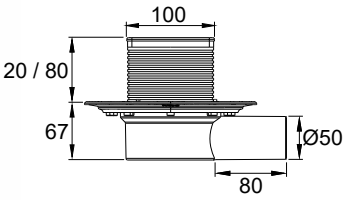

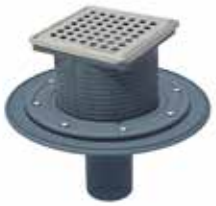

Ref. 800100V

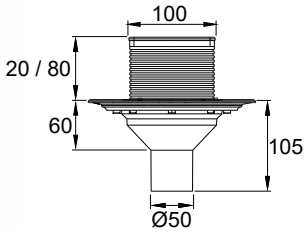

Ref. 800150H

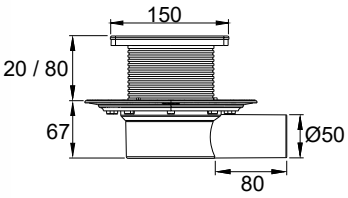

Ref. 800150V

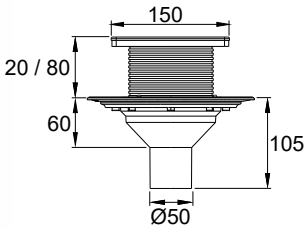

Inclui		
Caixa horizontal ou vertical	**Tela SKY** de 2 x 1,5 m	**Manga de ligação** para tubo Ø50

Referência	Medidas cm	Saída
800100H	10x10	Horizontal
800100V	10x10	Vertical
800150H	15x15	Horizontal
800150V	15x15	Vertical

Vídeo instalação

Ampla gama de conectores para adaptar as saídas dos nossos dois produtos a diferentes diâmetros (ver página 53)

KIT ECONOMIC NOIR PARA BASE DE CHUVEIRO DE OBRA

Kit para base de duche composto por moldura, grelha ranhurada e parafusos feito de aço inoxidável AISI304. O corpo do sifão em polipropileno é completamente removível e incorpora uma válvula de retenção, caixa com flange de fixação para tela impermeável SKY, também incluído e manga de ligação de PVC. A parte superior cilíndrica pode ser facilmente cortado para ajustar a altura ao pavimento final, de acordo com as necessidades da instalação. Fluxo de evacuação: 0,5 l/s.

Ref. 800100HN

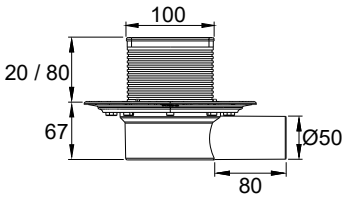

Ref. 800100VN

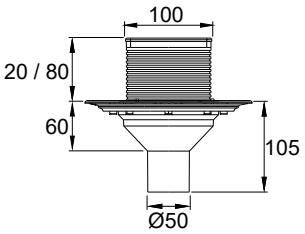

Ref. 800150HN

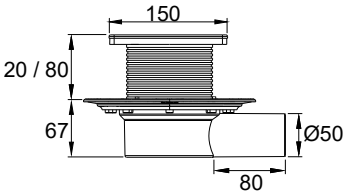

Ref. 800150VN

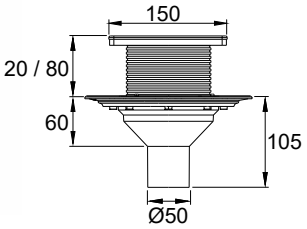

Vídeo instalação

Referência	Medidas cm	Saída
800100HN	10x10	Horizontal
800100VN	10x10	Vertical
800150HN	15x15	Horizontal
800150VN	15x15	Vertical

Inclui		
Caixa horizontal o vertical	**Tela SKY** de 2 x 1,5 m	**Manga de ligação** para tubo Ø50

Acabamento em cor preto

O tratamento que fornece a cor preta é conhecido como Deposição de Vapor Físico ou PVD (por sua sigla em inglês). É um método de revestimento que consiste em depositar filmes finos de diferentes materiais evaporados na superfície do aço inoxidável do sumidouro. Os revestimentos são cerâmicos, suportam altas temperaturas e apresentam boa resistência à corrosão, impacto e abrasão. Eles também são impermeáveis à degradação UV, não desbotam e são muito duros em ambientes ácidos, alcalinos e de banho de sal, nem são danificados por produtos químicos e de limpeza. O sistema PVD é ecológico e respeitoso com o meio ambiente, pois não são usados subprodutos perigosos.

Ampla gama de conectores para adaptar as saídas dos nossos dois produtos a diferentes diâmetros (ver página 53)

Ref. 801100

Ref. 801150

Ref. 801100N

Ref. 801150N

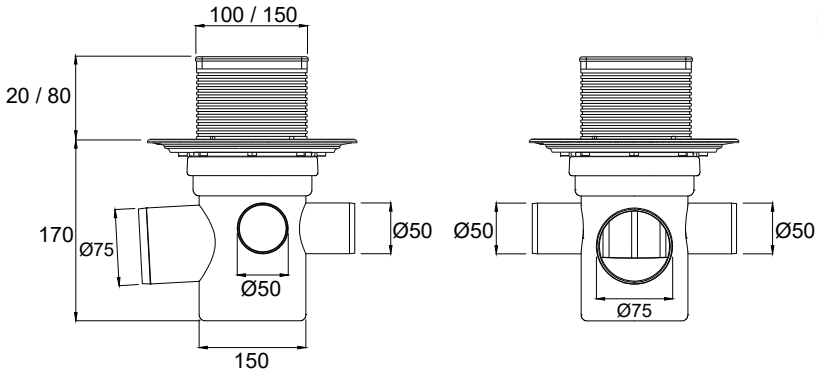

NOVIDADE

Acabamentos disponiveis

Inoxidável 10x10

Inoxidável 15x15

Inoxidável Noir 10x10

Inoxidável Noir 15x15

Opcional

Manga de ligação para tubo Ø50	**Tela SKY** de 2 x 1,5 m

Referência	Acabamento	Medidas cm
801100	Inoxidável	10x10
801150	Inoxidável	15x15
801100N	Inoxidável Noir	10x10
801150N	Inoxidável Noir	15x15

Ampla gama de conectores para adaptar as saídas dos nossos dois produtos a diferentes diâmetros (ver página 53)

KIT PREMIUM 086 PARA BASE DE CHUVEIRO DE OBRA

Kit base de duche composto por sumidouro e grelha de 150 x 150 mm totalmente em aço inox AISI304, sifão 360° extraplano em plástico ABS com tecido termosoldado próprio para impermeabilização e filtro de recolha de pêlos para facilitar a limpeza. A Grelha perfurada com furos quadrados de 8x8 mm é “descalço” e você também pode escolher grelha lisa e grelha recarregável. Incluí o tecido impermeabilizante SKY. Fluxo de evacuação: 0,9 l/s.

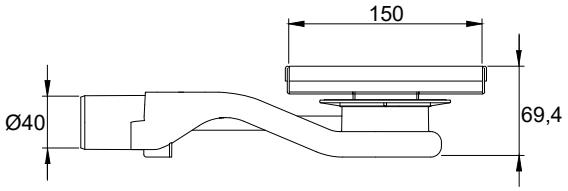

Inclui		
Grelhas disponiveis	**Sifão 360ST**	**Tela SKY** de 2 x 1,5 m

Grelha perfurada

Grelha recarregável

Grelha lisa

Peça superior do sifão com dobra pré-marcada para dobrar e adaptar-se a instalações de parede

Referência	Medidas cm	Grelha
086150HS	15x15	Perfurada
086150HR	15x15	Recarregável
086150HL	15x15	Lisa

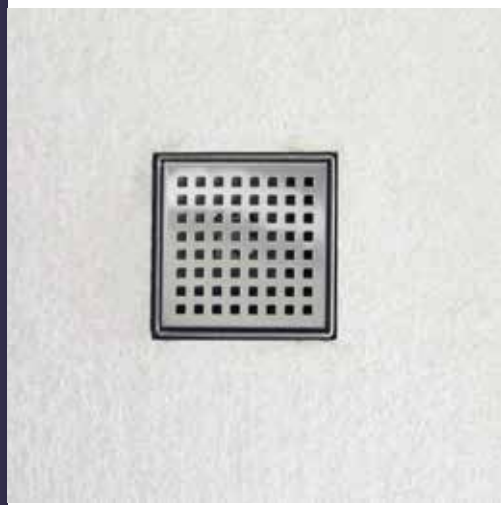

Ampla gama de conectores para adaptar as saídas dos nossos dois produtos a diferentes diâmetros (ver página 53)

ECONOMIC

Sumidouros do corpo do sifão totalmente removíveis, feitos de polipropileno. Inclui válvula de retenção e tampa anti-odor. A moldura e a grelha perfurada são feitas de aço inoxidável AISI304 e têm acabamento acetinado. Fluxo de evacuação: 0,5 l/s.

Ref. TB101

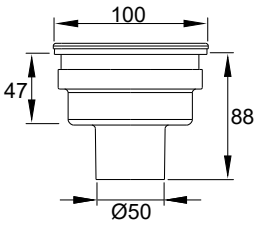

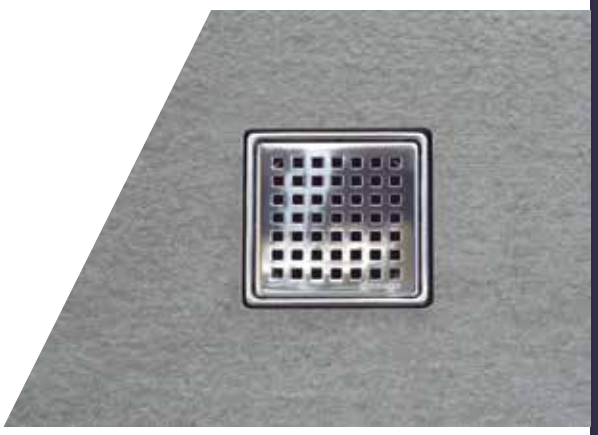

Ref. TB102

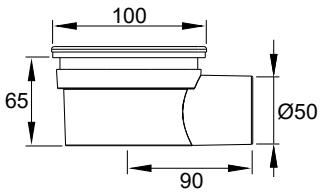

Ref. TB151

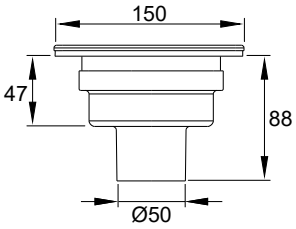

Ref. TB152

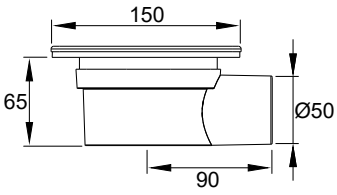

Inclui

Manga de ligação
para tubo Ø50

Referência	Medidas cm	Saída	Uds caixa
TB101	10x10	Vertical	12
TB102	10x10	Horizontal	12
TB151	15x15	Vertical	12
TB152	15x15	Horizontal	12

Ampla gama de conectores para adaptar as saídas dos nossos dois produtos a diferentes diâmetros (ver página 53)

ECONOMIC NOIR

Sumidouros do corpo do sifão totalmente removíveis, feitos de polipropileno. Inclui válvula de retenção e tampa anti-odor. A moldura e a grelha ranhurada são feitas de aço inoxidável AISI304 e eles estão acabamentos em cor preto. Fluxo de evacuação: 0,5 l/s.

Ref. TB101N

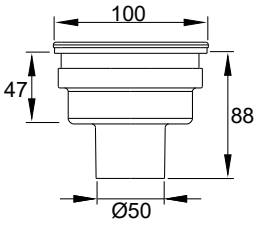

Ref. TB102N

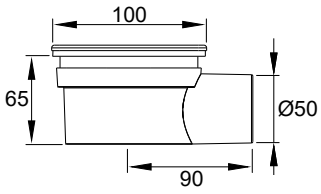

Ref. TB151N

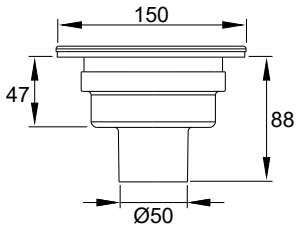

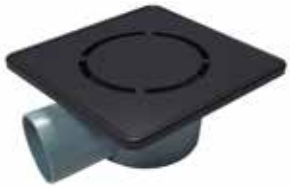

Ref. TB152N

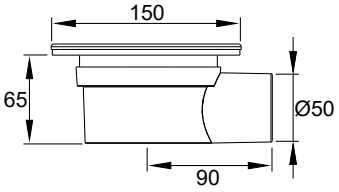

Inclui

Manga de ligação
para tubo Ø50

Referência	Medidas cm	Saída	Uds caixa
TB101N	10x10	Vertical	12
TB102N	10x10	Horizontal	12
TB151N	15x15	Vertical	12
TB152N	15x15	Horizontal	12

Acabamento em cor preto

O tratamento que fornece a cor preta é conhecido como Deposição de Vapor Físico ou PVD (por sua sigla em inglês). É um método de revestimento que consiste em depositar filmes finos de diferentes materiais evaporados na superfície do aço inoxidável do sumidouro. Os revestimentos são cerâmicos, suportam altas temperaturas e apresentam boa resistência à corrosão, impacto e abrasão. Eles também são impermeáveis à degradação UV, não desbotam e são muito duros em ambientes ácidos, alcalinos e de banho de sal, nem são danificados por produtos químicos e de limpeza. O sistema PVD é ecológico e respeitoso com o meio ambiente, pois não são usados subprodutos perigosos.

Ampla gama de conectores para adaptar as saídas dos nossos dois produtos a diferentes diâmetros (ver página 53)

DISEÑO ECONOMIC

Ref. CD20A

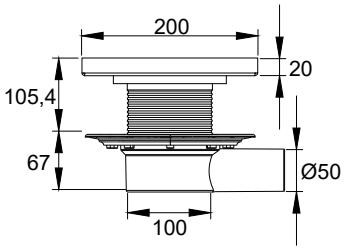

Ref. CLL15
Ref. CLL20

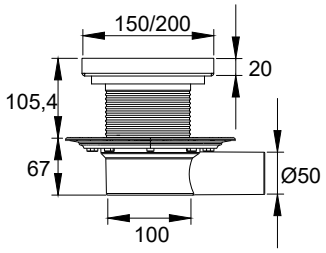

Inclui		
Caixa horizontal o vertical	**Tela SKY** de 2 x 1,5 m	**Manga de ligação** para tubo Ø50

Referência	Medidas cm	Saída	Grelha
CD20AV	20x20	Vertical	Lisa
CD20AH	20x20	Horizontal	Lisa
CLL15V	15x15	Vertical	Recarregável
CLL15H	15x15	Horizontal	Recarregável
CLL20V	20x20	Vertical	Recarregável
CLL20H	20x20	Horizontal	Recarregável

Ampla gama de conectores para adaptar as saídas dos nossos dois produtos a diferentes diâmetros (ver página 53)

ÁNGULO 90º

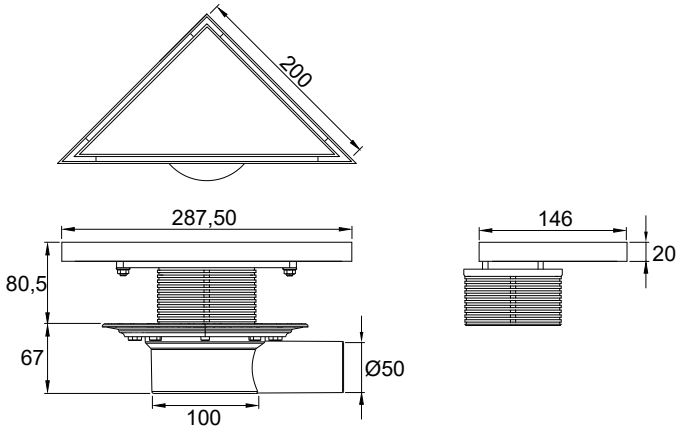

Inclui		
Caixa horizontal ou vertical	**Tela SKY** de 2 x 1,5 m	**Manga de ligação** para tubo Ø50

Referência	Medidas cm	Saída
TR22AV	20 x 20 x 28,75	Vertical
TR22AH	20 x 20 x 28,75	Horizontal

MISTURADO

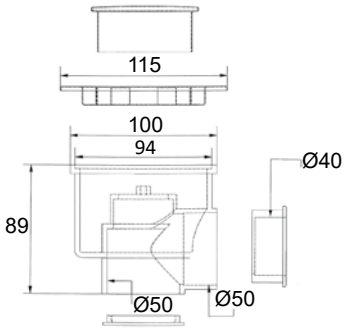

Referência	Medidas cm
SB201	11,5x11,5

Ampla gama de conectores para adaptar as saídas dos nossos dois produtos a diferentes diâmetros (ver página 53)

DISEÑO ECONOMIC polido espelho

Sumidouro quadrado feito inteiramente de aço inoxidável AISI304, com acabamento polido espelho. Inclui sifão integrado e grelha perfurada com a parte central em formato redondo e removível para facilitar a limpeza. Disponível em vários tamanhos e saídas horizontais e verticais. Fluxo de evacuação: 0,5 l/s.

Ref. 510100

Ref. 510101

Ref. 510150

Ref. 510151

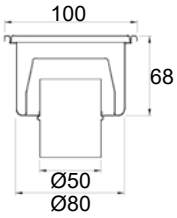

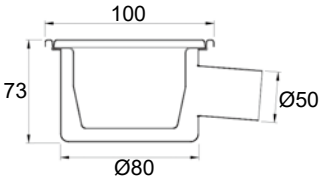

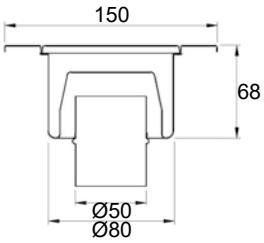

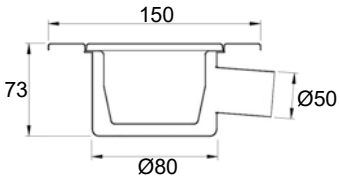

Inclui

Manga de ligação
para tubo Ø50

Referência	Medidas cm	Saída
510100	10x10	Vertical
510101	10x10	Horizontal
510150	15x15	Vertical
510151	15x15	Horizontal

Sumidouro quadrado feito inteiramente de aço inoxidável AISI304, com acabamento polido espelho. Inclui sifão integrado e grelha perfurada. Disponível em saídas horizontais e verticais. Fluxo de evacuação: 0,7 l/s.

Ref. 510200

Ref. 510201

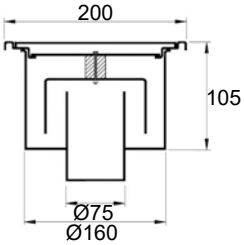

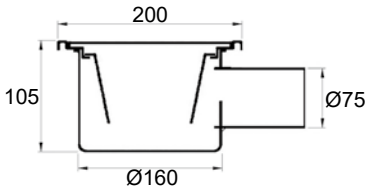

Referência	Medidas cm	Saída
510200	20x20	Vertical
510201	20x20	Horizontal

Ampla gama de conectores para adaptar as saídas dos nossos dois produtos a diferentes diâmetros (ver página 53)

DISEÑO ECONOMIC

Sumidouros quadrados com moldura e grelha feitos de aço inoxidável AISI304, com direrentes acabamentos: vidro branco, vidro cinza, grelha lisa inoxidável ou grelha perfurada inoxidável. Inclui filtro e válvula de retenção removível.

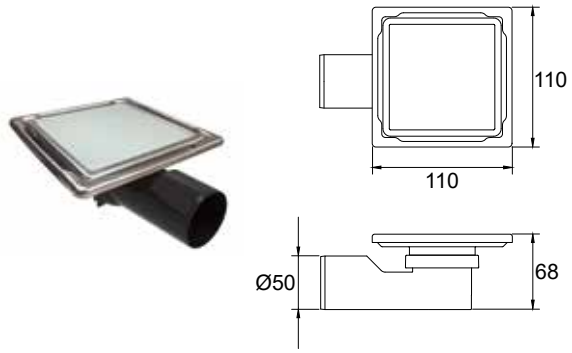

Referência	Descriçaõ	Medidas cm
500001	Sumidouro sem sifão acabamento vidro branco	11x11
500002	Sumidouro sem sifão acabamento vidro cinza	11x11
500003	Sumidouro sem sifão acabamento grelha lisa	11x11
500004	Sumidouro sem sifão acabamento grelha perfurada	11x11

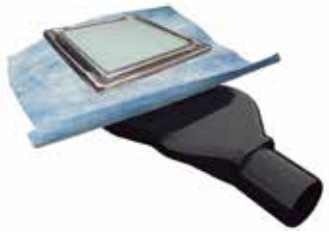

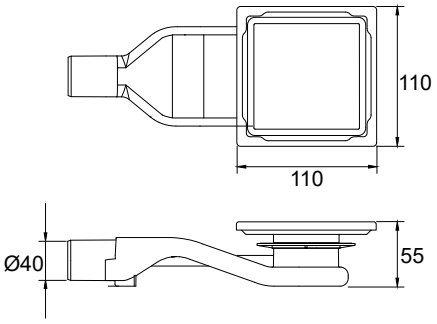

Inclui

Sifão 360ST

Peça superior do sifão com dobra pré-marcada para dobrar e adaptar-se a instalações de parede

Referência	Descriçaõ	Medidas cm
500001SIF	Sumidouro Sifónico acabamento vidro branco	11x11
500002SIF	Sumidouro Sifónico acabamento vidro cinza	11x11
500003SIF	Sumidouro Sifónico acabamento grelha lisa	11x11
500004SIF	Sumidouro Sifónico acabamento grelha perfurada	11x11

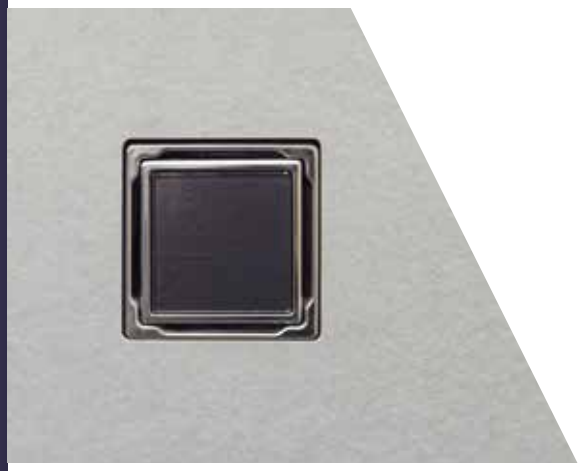

Acabamentos disponiveis

Vidro Blanco

Vidro Gris

Inoxidàvel Lisa

Inoxidàvel Perfurada

Ampla gama de conectores para adaptar as saídas dos nossos dois produtos a diferentes diâmetros (ver página 53)

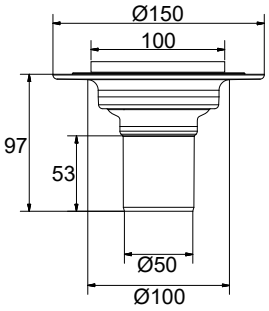

Referência	Descriçaõ	Medidas cm	Fluxo l/s
901075050V	Sumidouro não Sifónico com válvula de retenção em PP com flange de fixação para impermeabilização com saída vertical Ø50 mm	10x10	0,4

REDONDO

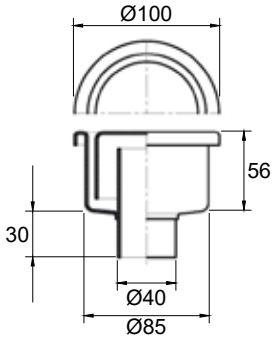

Ref.	Descriçaõ	Medidas cm	Fluxo l/s
083100040	Sumidouro redondo Sifónico inoxidável	Ø10	0,34

Ampla gama de conectores para adaptar as saídas dos nossos dois produtos a diferentes diâmetros (ver página 53)

PREMIUM 084

Sumidouros Sifónicos com corpo e grelha em aço inoxidável AISI304. Inclui sifão integrado e tubo de saída horizontal e vertical misto em ABS. Esta saída mista é muito versátil, pois permite montar o sumidouro de acordo com o tipo de saída (V/H) e o diámetro (40/50 mm) para se adaptar às necessidades da instalação.

Ref. 084100040

Ref. 084100040T

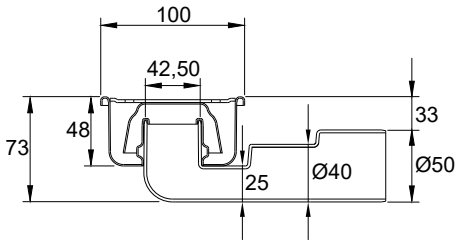

Quatro conexões possíveis			
Saída vertical		Saída horizontal	
Ø50 mm	Ø40 mm	Ø50 mm	Ø40 mm

Ref. 084150050

Ref. 084150050T

Ref. 084200050T

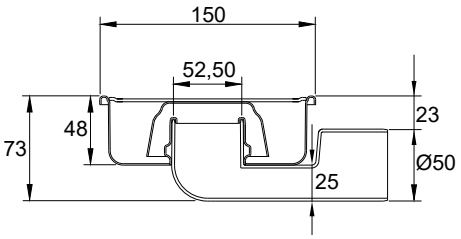

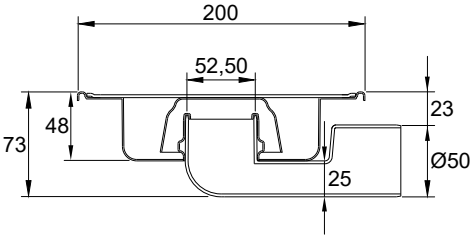

Dois conexões possíveis	
Saída vertical	Saída horizontal
Ø50 mm	Ø50 mm

Referência	Descriçaõ	Medidas cm	Fluxo l/s	Uds caixa
084100040	Sumidouro	10x10	0,5	12
084100040T	Sumidouro com parafuso	10x10	0,5	12
084150050	Sumidouro	15x15	0,7	8
084150050T	Sumidouro com parafuso	15x15	0,7	8
084200050T	Sumidouro com parafuso	20x20	0,7	8

Ampla gama de conectores para adaptar as saídas dos nossos dois produtos a diferentes diâmetros (ver página 53)

PREMIUM 086

Sumidouros de saída verticais com corpo e grelha em aço inoxidável AISI304, em vários tamanhos e diâmetros de saída. Existe a opção de convertê-lo para Sifónico, incorporando um sifão removível adaptado aos diferentes diâmetros disponíveis. É um sumidouro ideal para instalação em pisos de concreto ou azulejaria, especialmente em terraços. A grelha perfurada com orifícios quadrados de 8 x 8 mm é “pés descalços” e também é possível escolher uma grelha lisa e uma grelha com rebaixo.

Ref. 086100075

Ref. 086150075

Ref. 086150110

Ref. 086200110

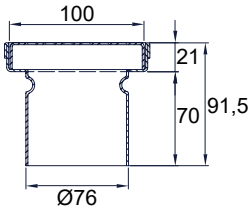

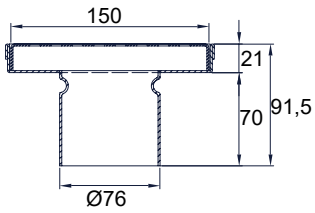

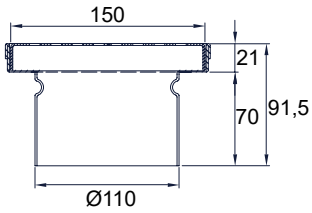

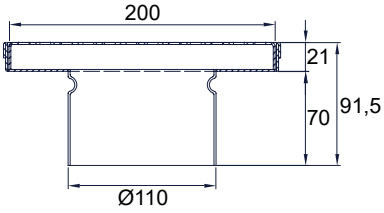

No Sifónico		Sifónico		
Referência	**Medidas cm**	**Referência**	**Medidas cm**	**Fluxo l/s**
086100075	10x10	086100075WT	10x10	0,5
086150075	15x15	086150075WT	15x15	0,5
086150110	15x15	086150110WT	15x15	1,7
086200110	20x20	086200110WT	20x20	1,7

Dados técnicos do sifão

Ref. WT75

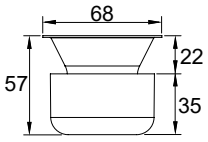

Ref. WT110

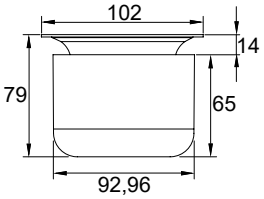

Grelhas opcionais (Sob petição)

Grelha recarregável

Grelha lisa

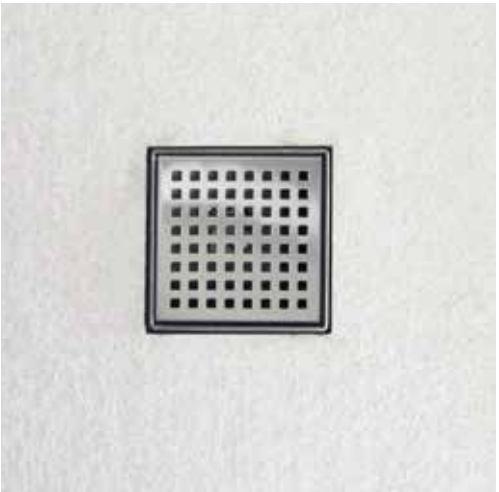

SEMI-INDUSTRIAL

Ref. 082150050

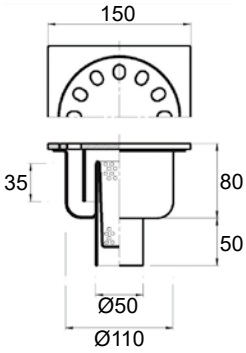

Ref. 082200063

Ref. 082200063T
(com parafuso)

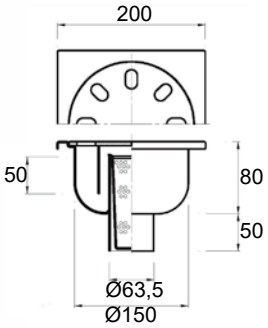

Ref. 082250080C

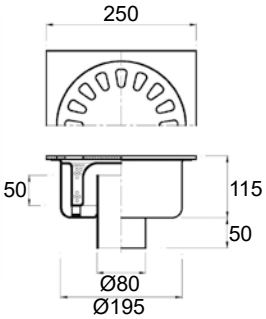

Ref. 082300110C

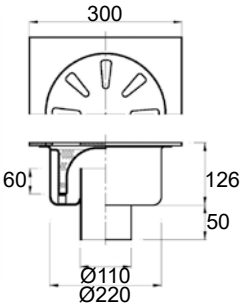

Referência	Descriçaõ	Medidas cm
082150050	Sumidouro sifónico inoxidável saída vertical Ø50 mm	15x15
082200063	Sumidouro sifónico inoxidável saída vertical Ø63 mm	20x20
082200063T	Sumidouro sifónico inoxidável saída vertical Ø63 mm (com parafuso)	20x20
082250080C	Sumidouro sifónico inoxidável saída vertical Ø80 mm (com cesto de filtro)	25x25
082300110C	Sumidouro sifónico inoxidável saída vertical Ø110 mm (com cesto de filtro)	30x30

Referência	Descriçaõ
082150000C	Cesta de depósito para sumidouro 082150050
082200000C	Cesta de depósito para sumidouro 082200063

Ampla gama de conectores para adaptar as saídas dos nossos dois produtos a diferentes diâmetros (ver página 53)

SEMI-INDUSTRIAL

Ref. 082150050H

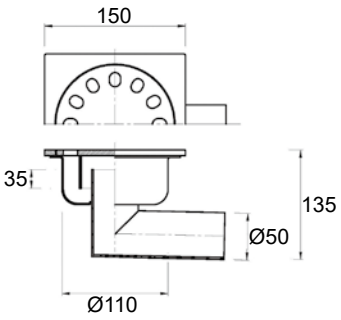

Ref. 082200063H

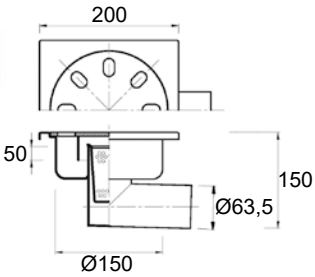

Ref. 082250080CH

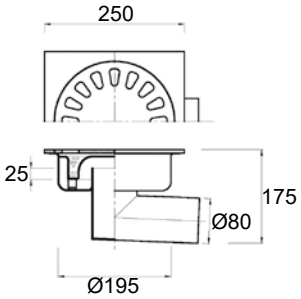

Ref. 082300110CH

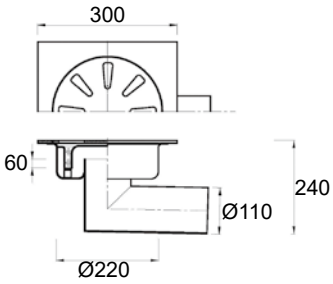

Referência	Descriçaõ	Medidas cm
082150050H	Sumidouro sifónico inoxidável saída horizontal Ø50 mm	15x15
082200063H	Sumidouro sifónico inoxidável saída horizontal Ø63 mm	20x20
082250080CH	Sumidouro sifónico inoxidável saída horizontal Ø80 mm (com cesto de filtro)	25x25
082300110CH	Sumidouro sifónico inoxidável saída Ø110 mm (com cesto de filtro)	30x30

Referência	Descriçaõ
082150000C	Cesta de depósito para sumidouro 082150050H
082200000C	Cesta de depósito para sumidouro 082200063H

Ampla gama de conectores para adaptar as saídas dos nossos dois produtos a diferentes diâmetros (ver página 53)

CAPACIDADE MÉDIA

O sumidouros sifónicos de capacidade média são feitos em aço inoxidável AISI304 e AISI316L (sob petição) e projetado para diferentes tipos de pavimentos ou revestimentos, como azulejaria, pisos contínuos, resina epóxi... Eles incorporam sifão e filtro de coleta de sólidos removíveis. Existe uma grande variedade de grelhas para atender a qualquer requisito, redondo e quadrado, aparafusado ou não... Quanto à possibilidade de sumidouros com altura variável, dentro dessa mesma gama, encontramos os sumidouros telescópicos, que com seus dois corpos arredondados e o flange de pinçamento aparafusada permitem a regulação da altura e facilitar a impermeabilização. Em geral, graças às suas múltiplas funções e fácil limpeza, são ideais para vestiários e chuveiros, geriátricos e centros comerciais... Fluxo de evacuação: 1,7 l/s.

Ref. CAI150MCVA050K3

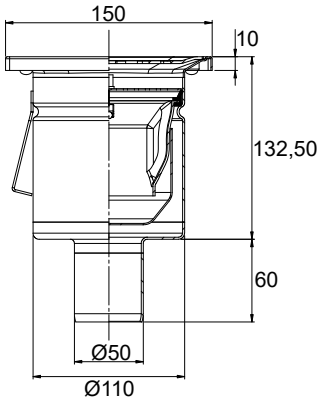

Ref. CAI150MCVA075K3

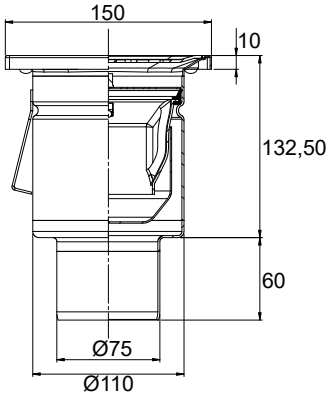

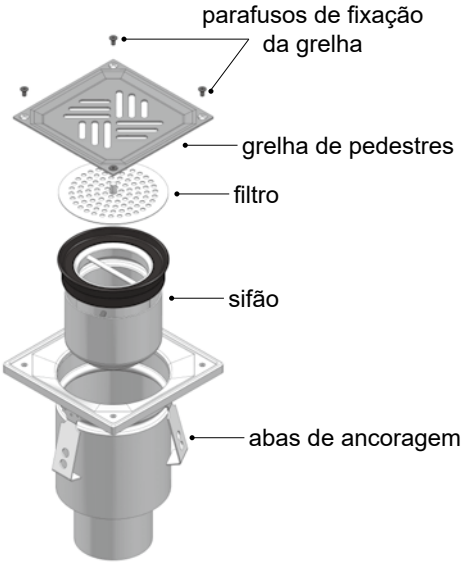

Ref. CAI150MCVA110K3

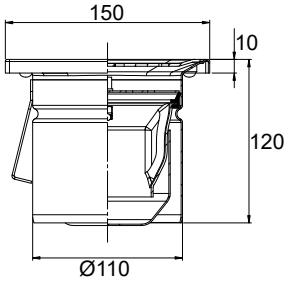

Referência	Descriçaõ	Medidas cm
CAI150MCVA050K3	Sumidouro saída vertical Ø50 mm	15x15
CAI150MCVA075K3	Sumidouro saída vertical Ø75 mm	15x15
CAI150MCVA110K3	Sumidouro saída vertical Ø110 mm	15x15

Ampla gama de conectores para adaptar as saídas dos nossos dois produtos a diferentes diâmetros (ver página 53)

CAPACIDADE MÉDIA

Ref. CAI150MCHA050K3

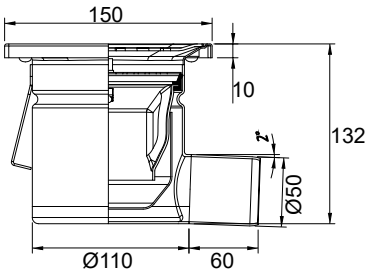

Ref. CAI150MCHA075K3

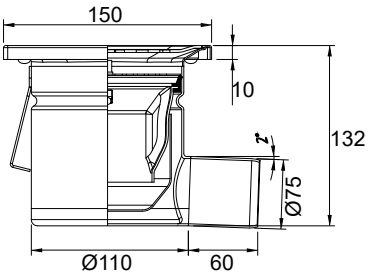

Ref. CAI150MCHA110K3

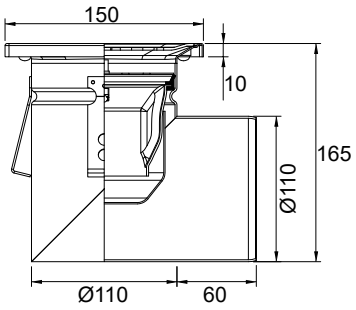

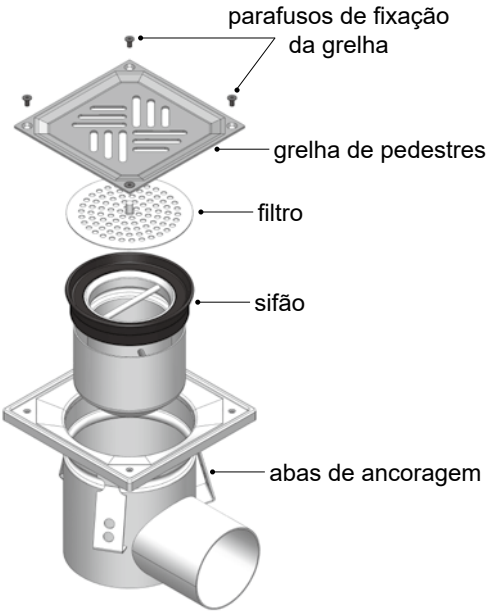

Referência	Descriçaõ	Medidas cm
CAI150MCHA050K3	Sumidouro saída horizontal Ø50 mm	15x15
CAI150MCHA075K3	Sumidouro saída horizontal Ø75 mm	15x15
CAI150MCHA110K3	Sumidouro saída horizontal Ø110 mm	15x15

CAPACIDADE MÉDIA REDONDO

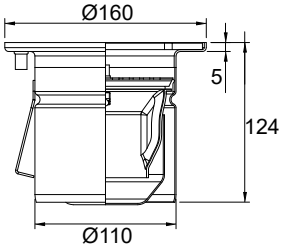

Referência	Descriçaõ	Medidas cm
CAI160RMCVA110K3	Sumidouro redondo saída vertical Ø110 mm	Ø16

Ampla gama de conectores para adaptar as saídas dos nossos dois produtos a diferentes diâmetros (ver página 53)

TELESCÓPICOS DE MÉDIA CAPACIDADE

Ref. CAI150MCVA2050K3

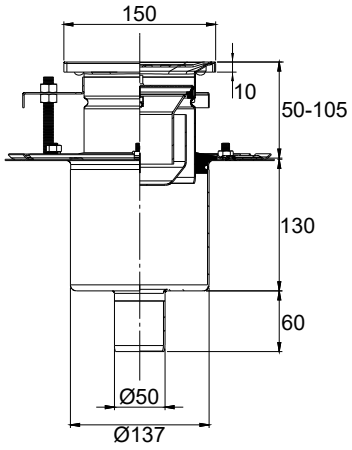

Ref. CAI150MCVA2075K3

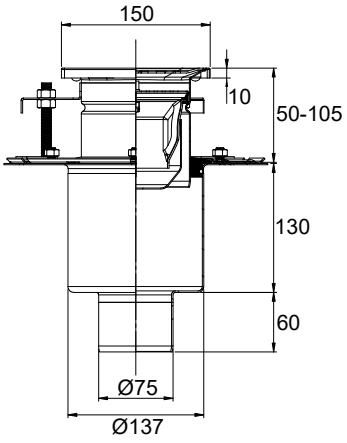

Ref. CAI150MCVA2110K3

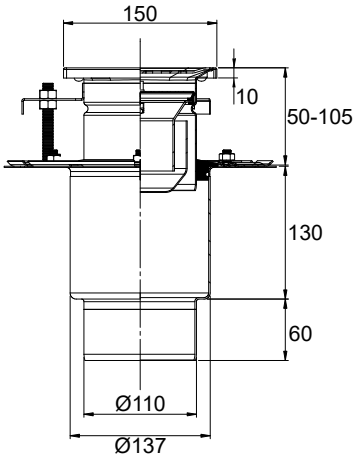

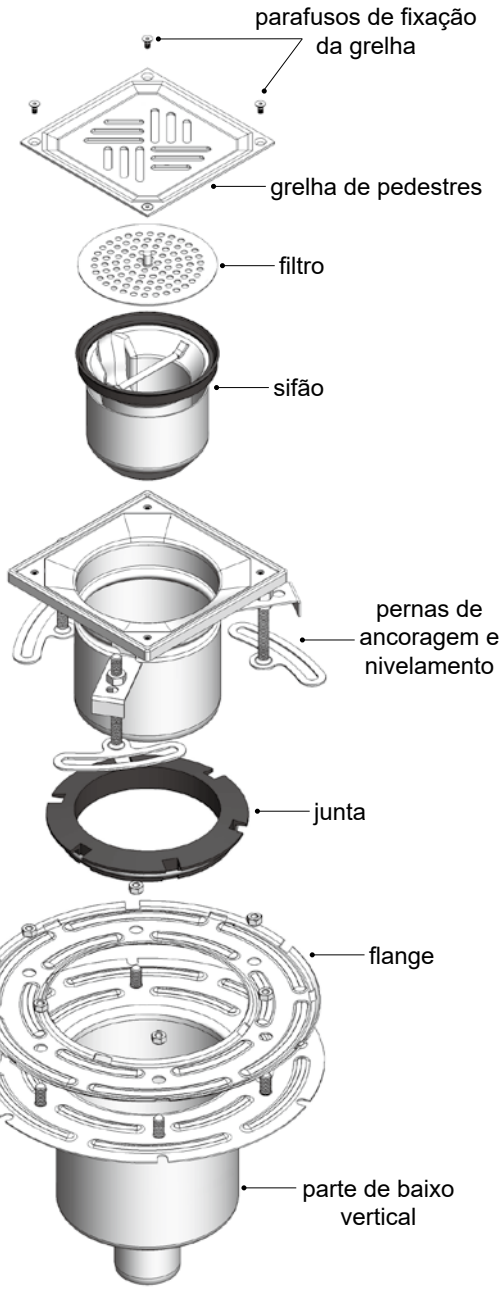

Referência	Descriçaõ	Medidas cm
CAI150MCVA2050K3	Sumidouro saída vertical Ø50 mm (imp.tela)	15x15
CAI150MCVA2075K3	Sumidouro saída vertical Ø75 mm (imp.tela)	15x15
CAI150MCVA2110K3	Sumidouro saída vertical Ø110 mm (imp.tela)	15x15

Ampla gama de conectores para adaptar as saídas dos nossos dois produtos a diferentes diâmetros (ver página 53)

TELESCÓPICOS DE MÉDIA CAPACIDADE

Ref. CAI150MCHA2050K3

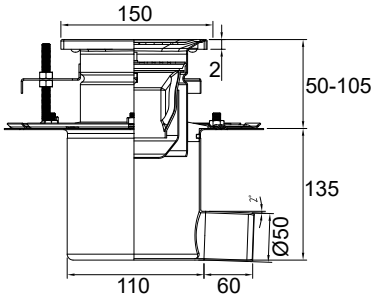

Ref. CAI150MCHA2075K3

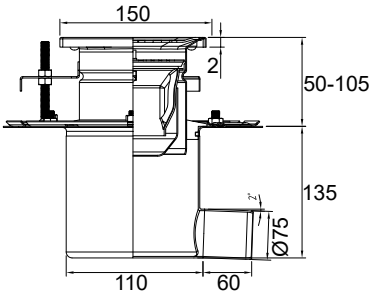

Ref. CAI150MCHA2110K3

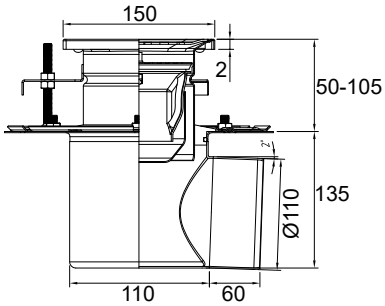

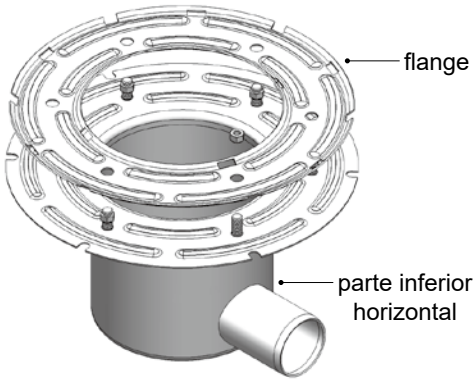

Referência	Descriçaõ	Medidas cm
CAI150MCHA2050K3	Sumidouro saída horizontal Ø50 mm (imp. tela)	15x15
CAI150MCHA2075K3	Sumidouro saída horizontal Ø75 mm (imp. tela)	15x15
CAI150MCHA2110K3	Sumidouro saída horizontal Ø110 mm (imp. tela)	15x15

Ampla gama de conectores para adaptar as saídas dos nossos dois produtos a diferentes diâmetros (ver página 53)

CAPACIDADE MÉDIA

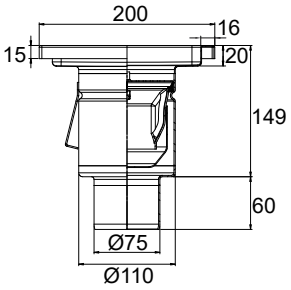

Ref. CAI200MCVA075

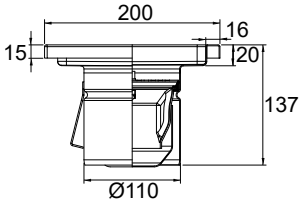

Ref. CAI200MCVA110

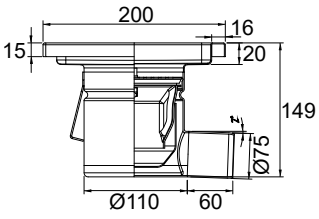

Ref. CAI200MCHA075

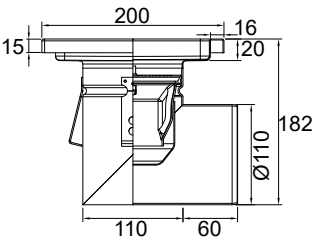

Ref. CAI200MCHA110

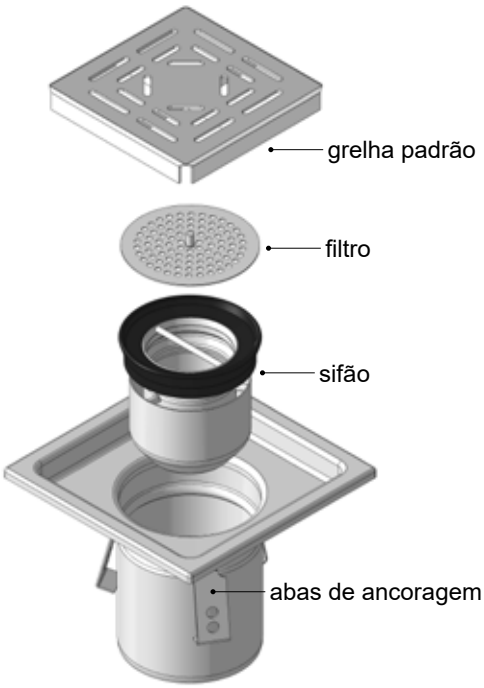

Grelhas disponiveis

Grelha padrão

Ref. RA11
Perfurada antiderrapante
Classe L

Grelhas opcionais sob petição

Ref. RA13
Treliça
Classe L

Ref. RA14
Ranhurada
Classe M

Ref. RA15
De platinas
Classe M

Referência	Descriçaõ	Medidas cm
CAI200MCVA075	Sumidouro saída vertical Ø75 mm	20x20
CAI200MCVA110	Sumidouro saída vertical Ø110 mm	20x20
CAI200MCHA075	Sumidouro saída horizontal Ø75 mm	20x20
CAI200MCHA110	Sumidouro saída horizontal Ø110 mm	20x20

Ampla gama de conectores para adaptar as saídas dos nossos dois produtos a diferentes diâmetros (ver página 53)

ESTANQUES

Sumidouros sifónicos fabricados em aço inoxidável, AISI304 e AISI316L, adaptáveis a diferentes tipos de pavimentos, com sifão extraível para evitar odores e de fácil abertura através de argola ou ventosa. Especialmente desenhados para uso comercial e industrial, onde seja necessária uma higiene e estanqueidade rigorosas garantidas por juntas EPDM, como em laboratórios, salas limpas ou hospitais. Fluxo de evacuação: 1,7 l/s.

Ref. CAI150EVA110

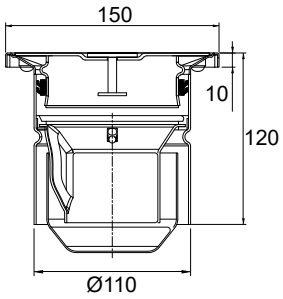

Ref. CAI160REMCVA110
Ventosa incluída

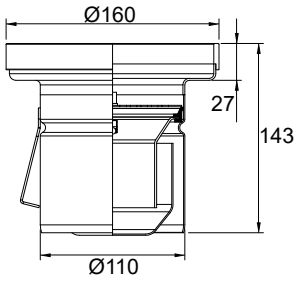

Ref. CAI160REVA110VIN

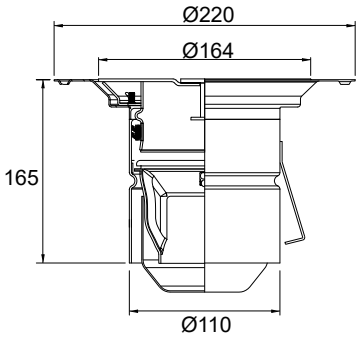

Referência	Descriçaõ	Medidas cm
CAI150EVA110	Sumidouro estanque saída vertical Ø110 mm com alça	15x15
CAI160REMCVA110	Sumidouro estanque saída vertical Ø110 mm (inclui ventosa)	Ø16
CAI160REVA110VIN	Sumidouro estanque para piso de vinil saída vertical Ø110 mm com alça	Ø16

Ampla gama de conectores para adaptar as saídas dos nossos dois produtos a diferentes diâmetros (ver página 53)

SUMIDOUROS PARA PISO VINÍLICO

Em espaços onde se exige a máxima higiene e durabilidade, é comum a instalação de pavimentos vinílicos, que são contínuos, impermeáveis e muito resistentes à água. A CAINOX oferece várias opções de ralos, fabricados em polipropileno (PP) e aço inoxidável AISI304 e AISI316L (a pedido) que se adaptam a este tipo de piso, com grelhas redondas e quadradas, perfuradas, lisas ou recarregáveis, com flanges ou bandejas de fixação. parafusos ocultos e juntas em EPDM que garantem a estanqueidade. Dependendo do modelo, incorporam válvula anti-retorno, sifão e/ou cesto coletor de sólidos, ambos removíveis para facilitar a limpeza.

SUMIDOUROS Ø179 EM POLIPROPILENO

PARA PISO DE VINIL E AZULEJO

Ref. 901179050H

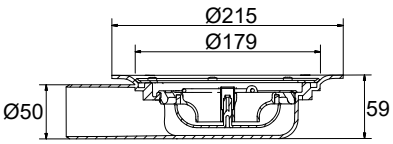

Acessorios opcionais

Ref. 902179001

Ref. 902200000

Referência	Descriçaõ	Medidas mm	Fluxo l/s
901179050H	Sumidouro redondo e grelha em PP para vinil com flange inox. saída horizontal Ø50 mm	Ø179	0,5
902179001	Grelha redonda de aço inoxidável com parafusos para dreno 90117905H	Ø179	-
902200000	Moldura e grelha de aço inoxidável para piso de ladrilho	200x200	-

Ref. 900179075V

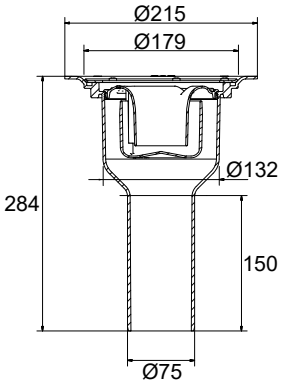

Acessorios opcionais

Ref. 902179001

Ref. 902200000

Ref. 900150000

Referência	Descriçaõ	Medidas mm	Fluxo l/s
900179075V	Sumidouro redondo em PP e grelha para vinil com flange de aço inox. saída vertical Ø75 mm	Ø179	1,1
902179001	Grelha redonda de aço inoxidável com parafusos para sumidouro 900179075V	Ø179	-
902200000	Moldura e grelha de aço inoxidável para piso de ladrilho	200x200	-
900150000	Sifão anti-retorno e anti-odor opcional para sumidouro 900179075V	Ø150	1,1

Ampla gama de conectores para adaptar as saídas dos nossos dois produtos a diferentes diâmetros (ver página 53)

SUMIDOURO Ø179 EM POLIPROPILENO
PARA PISO DE VINIL E AZULEJO

Ref. 900179075H

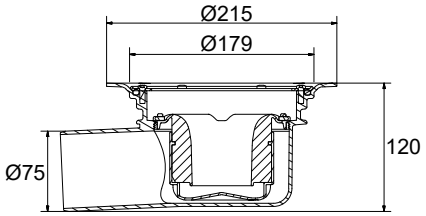

Acessorios opcionais

Ref. 902179001

Ref. 902200000

Ref. 900150000

Referência	Descriçaõ	Medidas mm	Fluxo l/s
900179075H	Sumidouro redondo em PP e grelha para vinil com flange de aço inox. saída horizontal Ø75 mm	Ø179	1
902179001	Grelha redonda em aço inoxidável com parafusos para sumidouro 900179075V	Ø179	-
902200000	Moldura e grelha de aço inoxidável para piso de ladrilho	200x200	-
900150000	Sifão anti-retorno e anti-odor opcional para sumidouro 900179075H	Ø150	1

SUMIDOURO Ø75 NO SIFÓNICO
EM POLIPROPILENO PARA PISO VINÍLICO

Ref. 900075050V

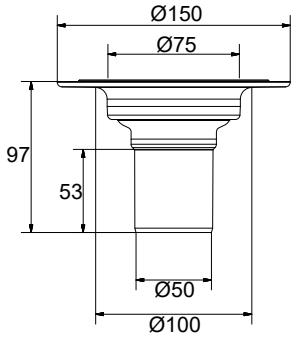

Referência	Descriçaõ	Medidas mm	Fluxo l/s
900075050V	Sumidouro e grelha redondos em PP, não Sifónico, para vinil com válvula de retenção, saída vertical Ø50 mm	Ø75	0,4

Ampla gama de conectores para adaptar as saídas dos nossos dois produtos a diferentes diâmetros (ver página 53)

SUMIDOUROS Ø130 EM POLIPROPILENO

PARA PISO DE VINIL E AZULEJO

Ref. 901130050H

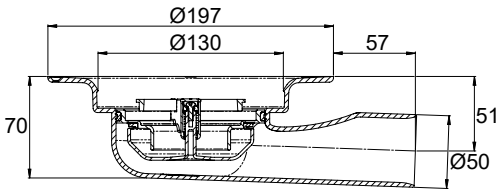

Inclui grelha de PP

Sifão com sistema automático de fechamento e abertura: permanece fechada para evitar maus odores e só abre quando a água flui.

flange de pinçamento para vinilo o tela impermeabilizante

corpo

Acessorios opcionais

Ref. 902130001

Ref. 902155000

Ref. 900000001

Ref. 900130002

Referência	Descriçaõ	Medidas mm	Fluxo l/s
901130050H	Sumidouro redondo e grelha em PP para saída horizontal em vinil Ø50 mm	Ø130	0,8
902130001	Grelha redonda em aço inoxidável	Ø130	-
902155000	Moldura e grelha de aço inoxidável para piso de ladrilho	155x155	-
900000001	Parafusos de aço inoxidável para grelha padrão PP	-	-
900130002	Lâmina de corte circular de vinil para sumidouros Ø130 mm	-	-

Ref. 900130050V

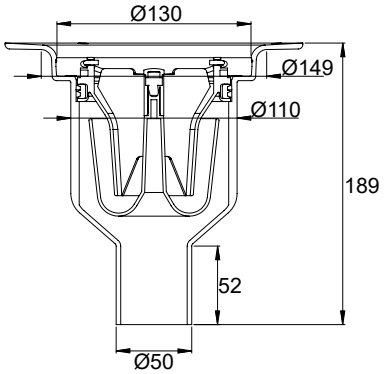

inclui grelha de PP

sifão

flange de pinçamento para vinilo o tela impermeabilizante

corpo

Acessorios opcionais

Ref. 902130001

Ref. 902155000

Ref. 900130000

Ref. 900000001

Ref. 900130002

Referência	Descriçaõ	Medidas mm	Fluxo l/s
900130050V	Sumidouro redondo e grelha em PP para saída vertical em vinil Ø50 mm	Ø130	0,8
902130001	Grelha redonda em aço inoxidável	Ø130	-
902155000	Moldura e grelha de aço inoxidável para piso de ladrilho	155x155	-
900130000	Sifão anti-retorno e anti-odor opcional	Ø130	0,8
900000001	Parafusos de aço inoxidável para grelha padrão PP	-	-
900130002	Lâmina de corte circular de vinil para sumidouros Ø130 mm	-	-

Ampla gama de conectores para adaptar as saídas dos nossos dois produtos a diferentes diâmetros (ver página 53)

SUMIDOUROS Ø130 EM POLIPROPILENO

PARA PISO DE VINIL E AZULEJO

Ref. 900130110V

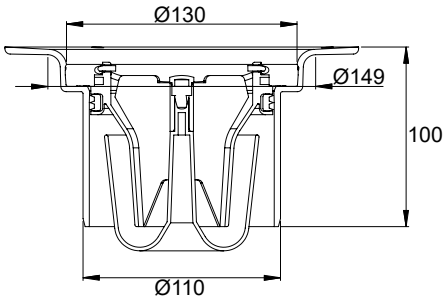

Acessorios opcionais

Ref. 902130001

Ref. 902155000

Ref. 900130000

Ref. 900000001

Ref. 900130002

Referência	Descriçaõ	Medidas mm	Fluxo l/s
900130110V	Sumidouro redondo e grelha em PP para saída vertical em vinil Ø110 mm	Ø130	1,4
902130001	Grelha redonda em aço inoxidável	Ø130	-
902155000	Moldura e grelha de aço inoxidável para piso de ladrilho	155x155	-
900130000	Sifão anti-retorno e anti-odor opcional	Ø130	1,4
900000001	Parafusos de aço inoxidável para grelha padrão PP	-	-
900130002	Lâmina de corte circular de vinil para sumidouros Ø130 mm	-	-

Ref. 900130050H

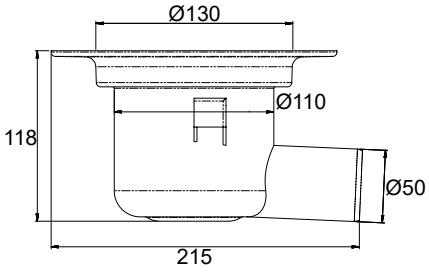

Acessorios opcionais

Ref. 902130001

Ref. 902155000

Ref. 900130000

Ref. 900000001

Ref. 900130002

Referência	Descriçaõ	Medidas mm	Fluxo l/s
900130050H	Sumidouro redondo e grelha em PP para saída horizontal em vinil Ø50 mm	Ø130	0,8
902130001	Grelha redonda em aço inoxidável	Ø130	-
902155000	Moldura e grelha de aço inoxidável para piso de ladrilho	155x155	-
900130000	Sifão anti-retorno e anti-odor opcional	Ø130	0,8
900000001	Parafusos de aço inoxidável para grelha padrão PP	-	-
900130002	Lâmina de corte circular de vinil para sumidouros Ø130 mm	-	-

Ampla gama de conectores para adaptar as saídas dos nossos dois produtos a diferentes diâmetros (ver página 53)

SUMIDOUROS Ø150 EM POLIPROPILENO

PARA PISO DE VINIL E AZULEJO

Ref. 900150110V

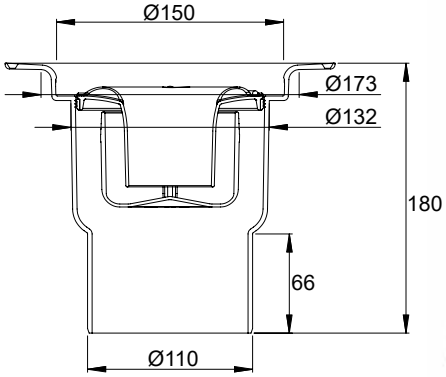

Acessorios opcionais

Ref. 902150001

Ref. 902200000

Ref. 900150000

Ref. 900000001

Ref. 900150002

Referência	Descriçaõ	Medidas mm	Fluxo l/s
900150110V	Sumidouro redondo e grelha em PP para saída vertical em vinil Ø110 mm	Ø150	1,4
902150001	Grelha redonda em aço inoxidável	Ø150	-
902200000	Moldura e grelha de aço inoxidável para piso de ladrilho	200x200	-
900150000	Sifão anti-retorno e anti-odor opcional	Ø150	1,4
900000001	Parafusos de aço inoxidável para grelha padrão PP	-	-
900150002	Lâmina de corte circular de vinil para sumidouros Ø150 mm	-	-

Ref. 901150050V

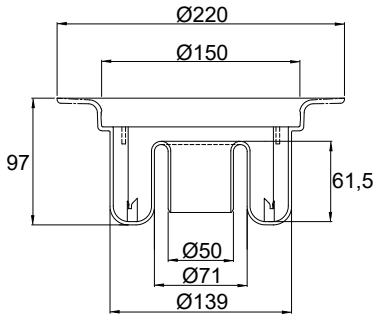

Acessorios opcionais

Ref. 902150001

Ref. 902200000

Ref. 900000001

Ref. 900150002

Referência	Descriçaõ	Medidas mm	Fluxo l/s
901150050V	Sumidouro redondo e grelha em PP para saída vertical em vinil Ø50 mm	Ø150	0,8
902150001	Grelha redonda em aço inoxidável	Ø150	-
902200000	Moldura e grelha de aço inoxidável para piso de ladrilho	200x200	-
900000001	Parafusos de aço inoxidável para grelha padrão PP	-	-
900150002	Lâmina de corte circular de vinil para sumidouros Ø150 mm	-	-

Ampla gama de conectores para adaptar as saídas dos nossos dois produtos a diferentes diâmetros (ver página 53)

SUMIDOUROS Ø150 EN POLIPROPILENO

PARA PISO DE VINIL E AZULEJO

Ref. 900150050H

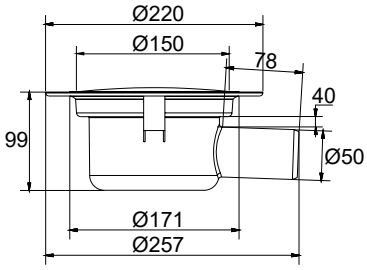

Acessorios opcionais

Ref. 902150001

Ref. 902200000

Ref. 900150000

Ref. 900000001

Ref. 900150002

NOVIDADE

Referência	Descriçaõ	Medidas mm	Fluxo l/s
900150050H	Sumidouro redondo e grelha em PP para saída horizontal em vinil Ø50 mm	Ø150	0,8
902150001	Grelha redonda em aço inoxidável	Ø150	-
902200000	Moldura e grelha de aço inoxidável para piso de ladrilho	200x200	-
900150000	Sifão anti-retorno e anti-odor opcional	Ø150	0,8
900000001	Parafusos de aço inoxidável para grelha padrão PP	-	-
900150002	Lâmina de corte circular de vinil para sumidouros Ø130 mm	-	-

Ref. 900150075H

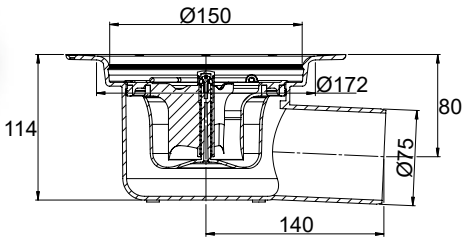

Acessorios opcionais

Ref. 902150001

Ref. 902200000

Ref. 900150000

Ref. 900000001

Ref. 900150002

Referência	Descriçaõ	Medidas mm	Fluxo l/s
900150075H	Sumidouro redondo e grelha em PP para saída horizontal em vinil Ø75 mm	Ø150	1
902150001	Grelha redonda em aço inoxidável	Ø150	-
902200000	Moldura e grelha de aço inoxidável para piso de ladrilho	200x200	-
900150000	Sifão anti-retorno e anti-odor opcional	Ø150	1
900000001	Parafusos de aço inoxidável para grelha padrão PP	-	-
900150002	Lâmina de corte circular de vinil para sumidouros Ø130 mm	-	-

Ampla gama de conectores para adaptar as saídas dos nossos dois produtos a diferentes diâmetros (ver página 53)

KIT Ø150 PARA PISOS DE MICROCEMENTO

Kit duche com sumidouro em polipropileno Ø150 mm e moldura e grelha para pavimento em microcimento. O design circular da moldura garante a vedação final da camada superficial de microcimento e é feito de ABS. Incorpora uma grelha de aço inoxidável perfurada de 3 mm de espessura projetada para garantir um bom fluxo e adequada para classe de carga K3. Está disponível em diferentes acabamentos: Argent, Noir e Doré, para se adaptar ao estilo de cada casa de banho. Sifão incluído e sifão opcional antirretorno e antiodor. Fluxo de evacuação: 0,8 l/s.

Ref. 900150050HMA

Ref. 900150050HMN

Ref. 900150050HMD

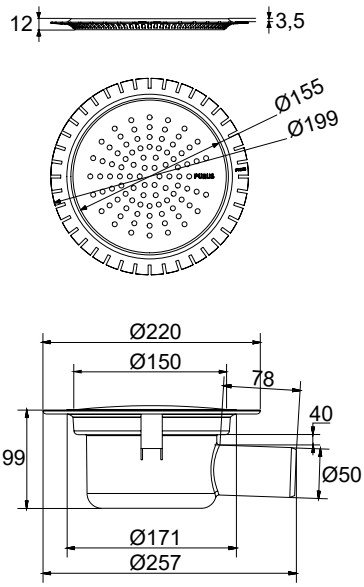

NOVIDADE

Opcional

Tampa protetora	Sifão anti-retorno e anti-odor	Tela SKY

Protege o sumidoruro durante o lixamento do microcimento para garantir uma instalação perfeita: a tampa evita que o microcimento e o verniz entrem no ralo, garantindo assim um acabamento perfeito e uma instalação hermética.

Ref. 902MTAPA

Ref. 900150000

Referência	Descriçaõ
900150050HMA	Kit para pavimento de microcimento com grelha em acabamento Argent
900150050HMN	Kit para pavimento de microcimento com grelha em acabamento Noir
900150050HMD	Kit para pavimento de microcimento com grelha em acabamento Doré
902MTAPA	Tampa protetora
900150000	Sifão anti-retorno e anti-odor
TELA	Tecido impermeabilizante SKY de 2x1,5 m

Ampla gama de conectores para adaptar as saídas dos nossos dois produtos a diferentes diâmetros (ver página 53)

ACESSÓRIO PARA PISO DE MICROCIMENTO

Moldura e grelha para sumidouros em polipropileno Ø150 mm para pavimentos de microcimento. O design circular da moldura garante a vedação final da camada superficial de microcimento e é feito de ABS. Incorpora uma grade perfurada de aço inoxidável de 3 mm de espessura projetada para garantir um bom fluxo e adequada para a classe de carga K3. Está disponível em diferentes acabamentos: Argent, Noir e Doré, para se adaptar ao estilo de cada casa de banho.

Ref. 902MARGENT

Ref. 902MNOIR

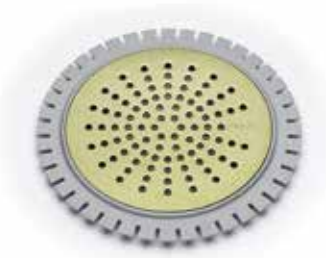

Ref. 902MDORE

Referência	Descriçaõ
902MARGENT	Moldura com grelha de aço inoxidável Argent para piso de microcemento
902MNOIR	Moldura com grelha de aço inoxidável Noir para piso de microcemento
902MDORE	Moldura com grelha de aço inoxidável Doré para piso de microcemento
902MTAPA	Tampa protetora

Vídeo instalação

NOVIDADE

SUMIDOUROS REDONDOS EM AÇO INOX
PARA PISOS VINÍLICOS

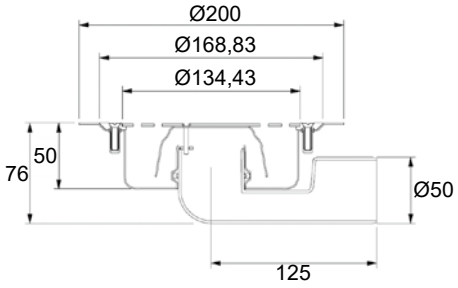

Dois conexões possíveis	
Saída vertical	Saída horizontal
Ø50 mm	Ø50 mm

Referência	Descriçaõ	Medidas mm	Fluxo l/s
084135050VIN	Sumidouro redondo para vinil com saída mista Ø50 mm	Ø168,83	0,7

Ref. CAI160RMCVA110VIN

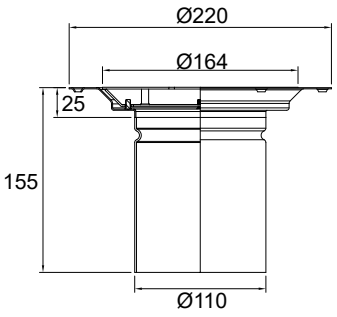

Ref. CAI160RMCHA110VIN

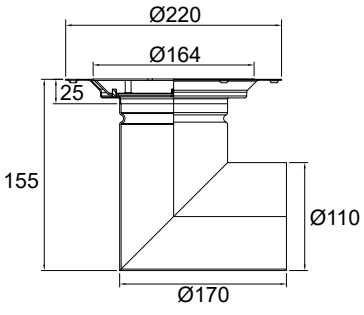

Referência	Descriçaõ	Medidas mm	Fluxo l/s
CAI160RMCVA110VIN	Sumidouro redondo Sifónico de capacidade média para pisos vinílicos com saída vertical	Ø160	1,7
CAI160RMCHA110VIN	Sumidouro redondo Sifónico de capacidade média para pisos vinílicos com saída horizontal	Ø160	1,7

Ampla gama de conectores para adaptar as saídas dos nossos dois produtos a diferentes diâmetros (ver página 53)

QUADRADOS EM AÇO INOXIDÁVEL

PREMIUM 086 PARA PISO VINÍLICO

Ref. 086100075VIN

Ref. 086150075VIN

Ref. 086150110VIN

Ref. 086200110VIN

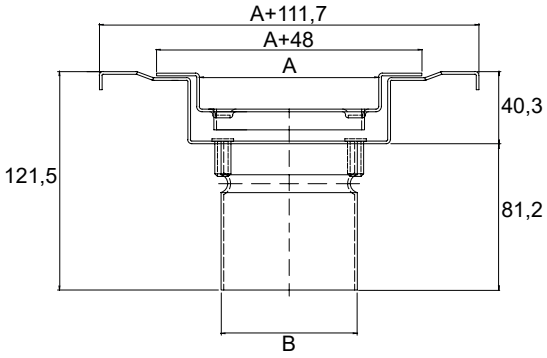

No Sifónico		
Referência	**Medidas cm (A)**	**Medidas mm (B)**
086100075VIN	10x10	Ø75
086150075VIN	15x15	Ø75
086150110VIN	15x15	Ø110
086200110VIN	20x20	Ø110

Sifónico			
Referência	**Medidas cm (A)**	**Medidas mm (B)**	**Fluxo l/s**
086100075WTVIN	10x10	Ø75	0,5
086150075WTVIN	15x15	Ø75	0,5
086150110WTVIN	15x15	Ø110	1,7
086200110WTVIN	20x20	Ø110	1,7

Dados técnicos do sifão

Ref. WT75

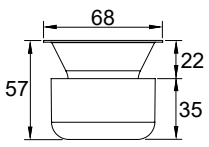

Ref. WT110

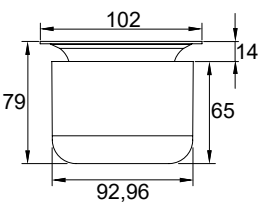

Grelhas opcionais (Sob petição)

grelha recarregável

grelha lisa

Ampla gama de conectores para adaptar as saídas dos nossos dois produtos a diferentes diâmetros (ver página 53)

CAIXAS

Ref. CALD100H

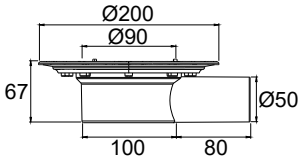

Ref. CALD101V

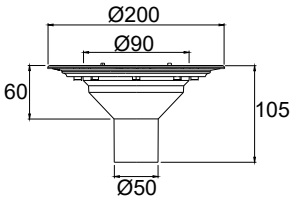

Ref. CALD102H

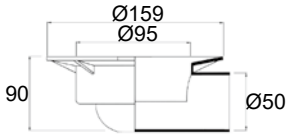

Ref. CALD103V

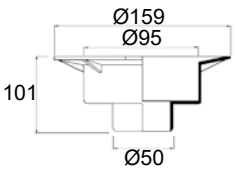

Ref. CALDMIXTA100

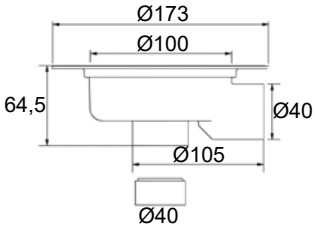

Ref. CALDMIXTA150

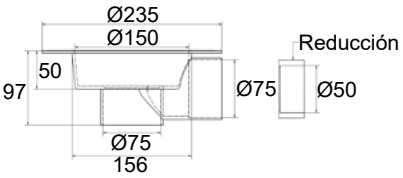

Referência	Descriçaõ
CALD100H	Caixa polipropileno recolhetela saída horizontal (com frange)
CALD101V	Caixa polipropileno recolhetela saída vertical (com frange)
CALD102H	Caixa PVC recolhetela saída horizontal (sem frange)
CALD103V	Caixa PVC recolhetela saída vertical (sem frange)
CALDMIXTA100	Caixa PVC recolhetela saída horizontal/vertical (sem frange)
CALDMIXTA150	Caixa PVC recolhetela saída horizontal/vertical (sem frange)

SIFÕES

Ref. 360S

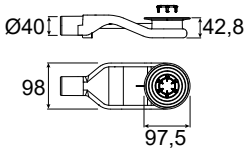

Ref. 360ST

Peça superior do sifão com dobra pré-marcada para dobrar e adaptar-se a instalações de parede

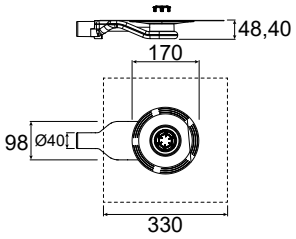

NOVIDADE

Ref. 5075BS

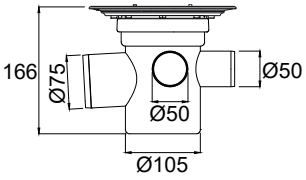

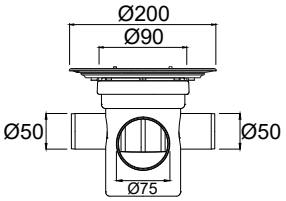

Referência	Descriçaõ	Fluxo l/s
360S	Sifão extra plano de plástico ABS adequado para impermeabilização com tela SKY, saída Ø40 mm	0,9
360ST	Sifão extra plano de plástico ABS com tela de impermeabilização termosoldada, saída Ø40 mm	0,9
5075BS	Sifão em polipropileno PP com três entradas de Ø50 mm e uma saída de Ø75 mm, flange de fixação para impermeabilização e parafusos de aço inoxidável	1,05

ACCESSÓRIOS

Ref. SCD50

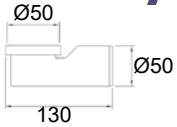

Ref. MANGUITO50

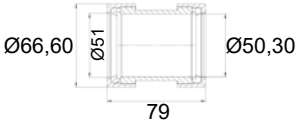

Referência	Descriçaõ
SCD50	Curva de plástico ABS com anel de vedação, saída horizontal Ø50 mm
MANGUITO50	Manga de ligação de PVC com junta H/H para conectar a qualquer tubo de Ø50 mm

Ampla gama de conectores para adaptar as saídas dos nossos dois produtos a diferentes diâmetros (ver página 53)

CONECTORES DE TUBOS

Os redutores e mangas flexíveis são projetados para a ligação de dois canos de águas residuais com diâmetros iguais ou diferentes ou materiais e/ou superfícies iguais ou diferentes. Adequado para instalação vertical e horizontal, ao no exterior é interno e pode ser combinado entre si. Feito de EPDM e TPE, materiais resistentes a temperaturas extremas (de -40° a +120° C) e raios UV. As mangas incorporam, em suas extremidades, braçadeiras de aço inoxidável AISI316L para maior sustentação. Muito fácil de instalar.

Ref. 9043032545

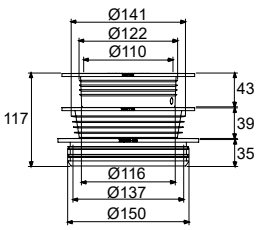

Ref. 9043106227

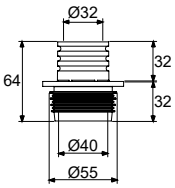

Ref. 9043106229

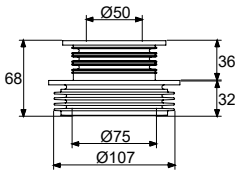

Ref. 9043106230

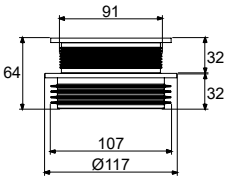

Ref. 9043106360

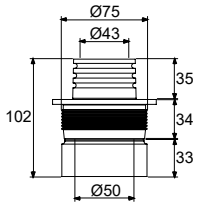

Ref. 9043106361

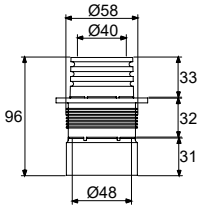

Ref. 9043106362

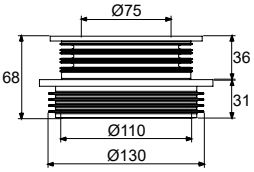

Ref. 9043106821

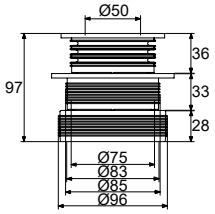

Ref. 9043032535

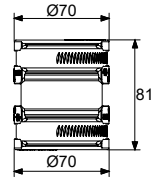

Ref. 9043106987

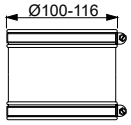

Ref. 9043106988

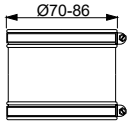

Referência	Descriçaõ
9043032545	Redutor 150-125 | 110 mm
9043106227	Redutor 50/40 - 32 mm
9043106229	Redutor 100-105 - 75/50 mm
9043106230	Redutor 100-105 - 90/75 mm
9043106360	Redutor 75/70-50/40 mm
9043106361	Redutor 64/58-50/40 mm
9043106362	Redutor 130/123-110/75 mm
9043106821	Redutor 96/83-75/50 mm
9043032535	Manga flangeada 40-50 mm
9043106987	Manga flangeada 100-116 mm
9043106988	Manga flangeada 70-85 mm

NOVIDADE

MOLDURAS E GRELHAS EM AÇO INOXIDÁVEL

Ref. 695100

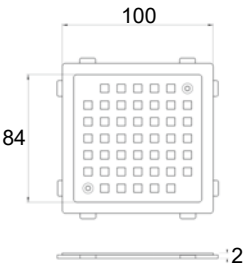

Ref. 695150

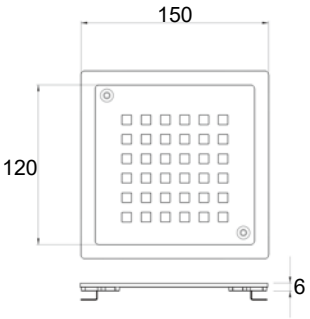

Referência	Descriçaõ	Medidas cm
695100	Moldura e grelha aparafusado com dois suportes de fixação	10x10
695150	Moldura e grelha aparafusado com dois suportes de fixação	15x15

MOLDURAS EM AÇO INOXIDÁVEL

FABRICAÇÃO PERSONALIZADA COMPRIMENTOS ESPECIAIS

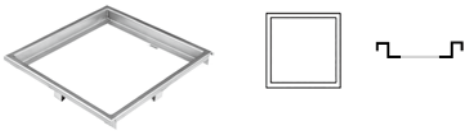

Referência	Descriçaõ	Medidas cm
6852020	Moldura quadrada de 20x20 cm em aço inoxidável	20x20x2,5
6853030	Moldura quadrada de 30x30 cm em aço inoxidável	30x30x2,5
685100100	Moldura retangular de 10x100 cm em aço inoxidável	13,3x103,5x2,5
685150100	Moldura retangular de 15x100 cm em aço inoxidável	18x103,5x2,5

GRELHAS EM AÇO INOXIDÁVEL

FABRICAÇÃO PERSONALIZADA COMPRIMENTOS ESPECIAIS

Ref. 790 (tramex)

Ref. 697030 (tramex)

Ref. 697015
(pedestre)

Referência	Descriçaõ	Medidas cm
790168030253	Grelha quadrada para moldura de 20x20 cm para tráfego médio	16,7x16,7x2,5
790268030253	Grelha quadrada para moldura de 30x30 cm para tráfego médio	26,7x26,7x2,5
6971680002	Grelha quadrada para moldura de 20x20 cm pedestre	16,7x16,7x2,5
697030100253	Grelha com placas de 25x3 e 10x3 mm para tráfego médio	10x100x2,5
697030150253	Grelha com placas de 25x3 e 10x3 mm para tráfego médio	15x100x2,5
69701510100	Grelha perfurada com furos de 8x8 mm para passagem de pedestres	10x100x2,5
69701515100	Grelha perfurada com furos de 8x8 mm para passagem de pedestres	15x100x2,5

CANAIS DE COZINHA

As necessidades de evacuação de cada cozinha dependem de vários fatores, desde o equipamento disponível até as diferentes áreas em que está dividida e a função de cada uma delas. Para garantir a mais alta eficiência e atender a todos os seus requisitos, a CAINOX oferece uma ampla variedade de canais, grelhas e sumidouros, dando especial importância à higiene, mas sem esquecer a grande capacidade de evacuação, a eliminação de maus odores, a segurança na área de trabalho...

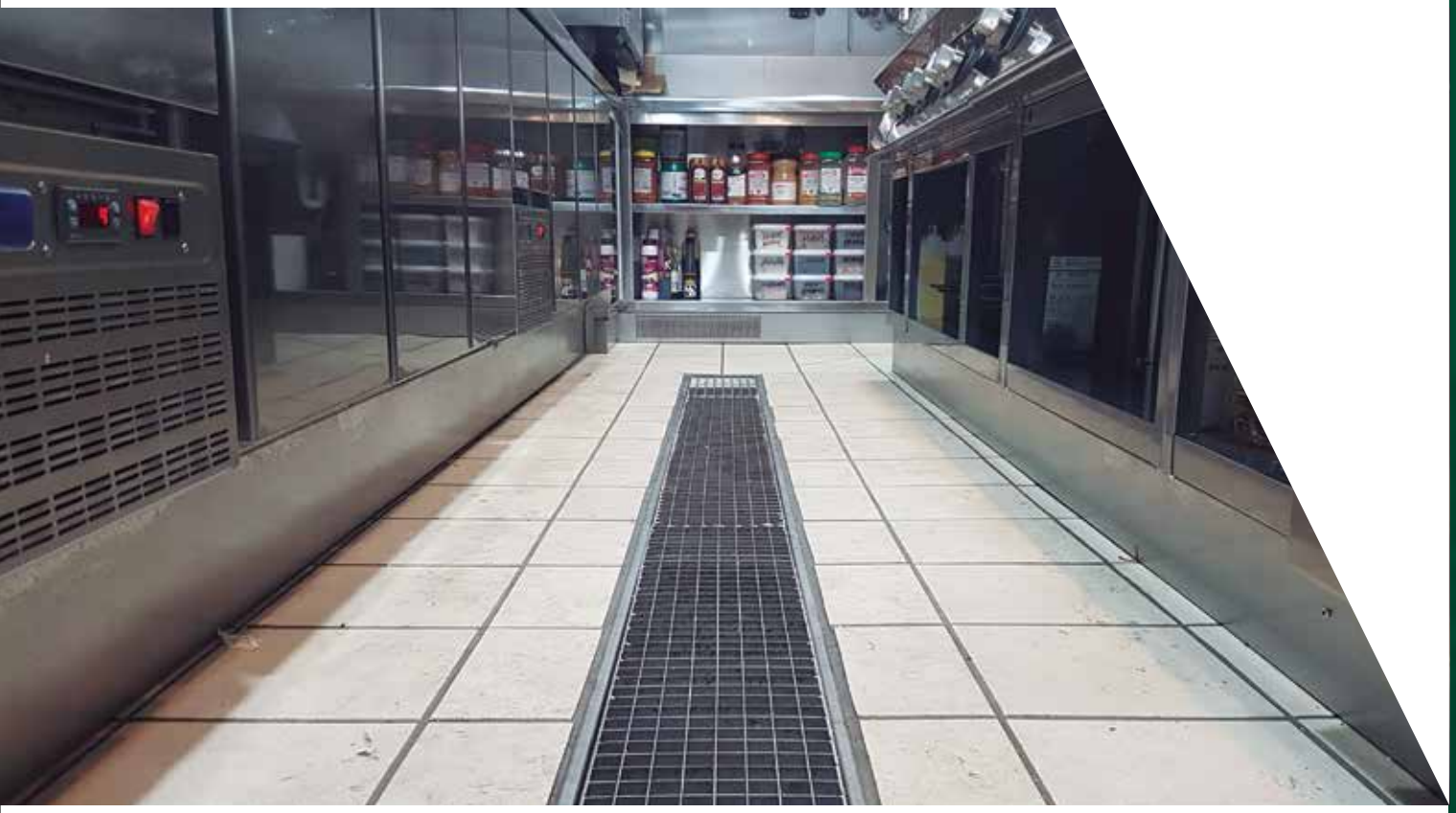

CANAIS DE COZINHA

PARA PISOS DE CERÂMICA OU RESINA

FABRICAÇÃO PERSONALIZADA COMPRIMENTOS ESPECIAIS

Canal de sifão de cozinha feito inteiramente de aço inoxidável AISI304 e AISI316L (sob petição) para pisos de concreto, azulejaria ou resina. Ele incorpora um sifão removível para eliminar maus odores e uma cesta de coleta sólida para impedir que o desperdício de alimentos chegue à rede geral. É um canal de baixa altura, ideal para locais onde há limitações de instalação. Fluxo de evacuação: 1,7 l/s.

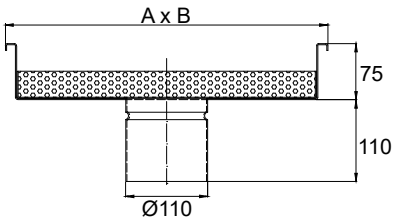

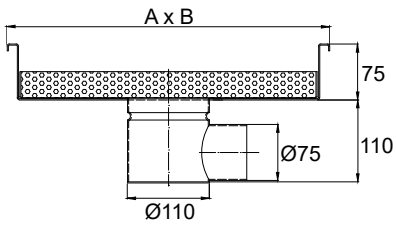

Referência	Medidas mm (A x B)	Saída
699C300300SV	300 x 300	Vertical
699C300300SH	300 x 300	Horizontal
699C400400SV	435 x 435	Vertical
699C400400SH	435 x 435	Horizontal

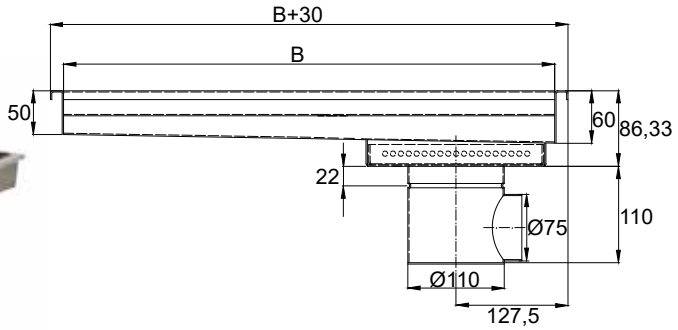

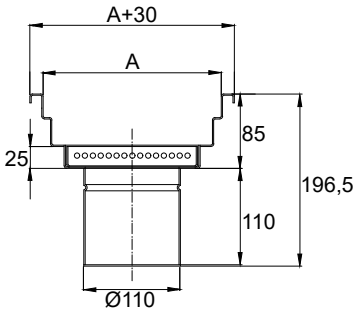

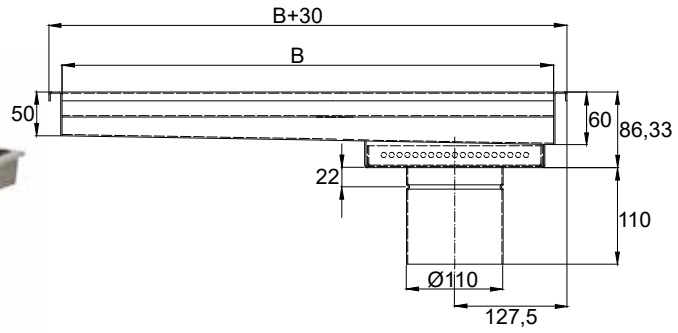

Referência	Medidas mm (A)	Medidas mm (B)	Saída
699C2001000SV	200	1000	Vertical
699C2001000SH	200	1000	Horizontal
699C2001500SV	200	1500	Vertical
699C2001500SH	200	1500	Horizontal
699C300600SV	300	600	Vertical
699C300600SH	300	600	Horizontal
699C3001000SV	300	1000	Vertical
699C3001000SH	300	1000	Horizontal

Ampla gama de conectores para adaptar as saídas dos nossos dois produtos a diferentes diâmetros (ver página 53)

CANAIS DE COZINHA

PARA PISO VINÍLICO

FABRICAÇÃO PERSONALIZADA COMPRIMENTOS ESPECIAIS

Canal de sifão de cozinha feito inteiramente de aço inoxidável AISI304 e AISI316L (sob petição), projetado especialmente para pisos de vinil. Incorpora um sifão e um cesto de recolha de sólidos, ambos removíveis para facilitar a limpeza. É fabricado com uma bandeja parafusada que atua como um flange de fixação do vinil, fixando-o com muito mais firmeza do que se fosse um flange de perímetro. Os parafusos de fixação ficam ocultos por dentro, portanto, são mais Higiénicos, pois não são expostos à passagem de pessoas e/ou máquinas e, é claro, muito mais estéticos. Fabricado sob petição. Prazo para especificar. Fluxo de evacuação: 1,7 l/s.

689C Vinil
Quadrado vertical

689C Vinil
Quadrado horizontal

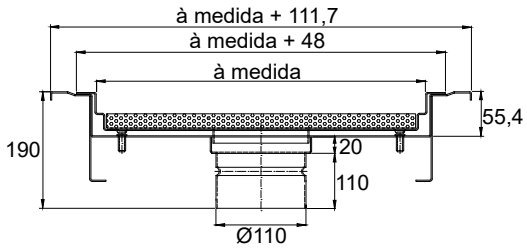

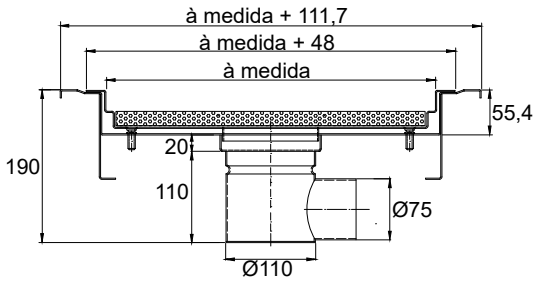

689C Vinil
Retângulo vertical

689C Vinil
Retângulo horizontal

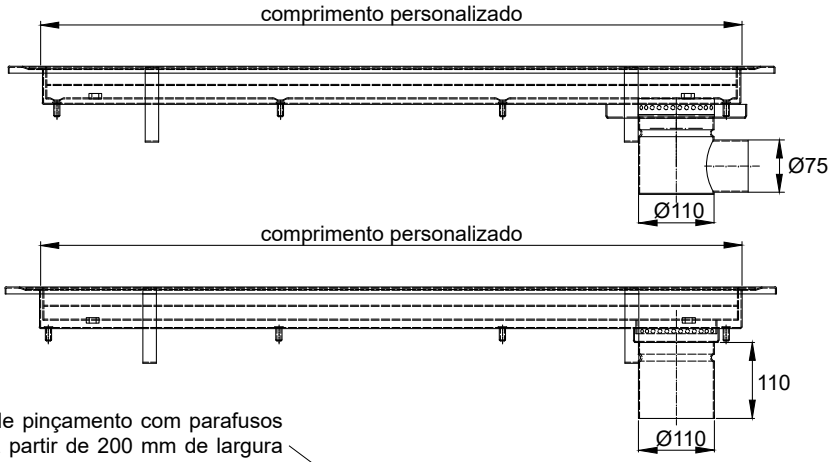

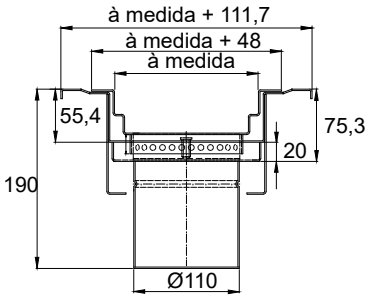

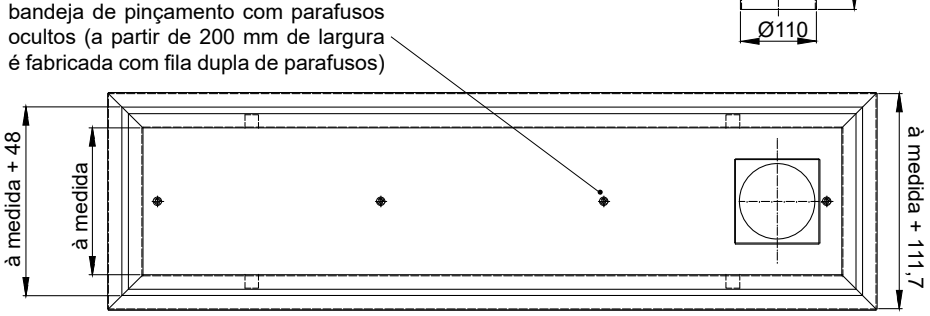

Ampla gama de conectores para adaptar as saídas dos nossos dois produtos a diferentes diâmetros (ver página 53)

SEPARADOR BIOLÓGICO DE GORDURA

EM AÇO INOXIDÁVEL PARA A INDÚSTRIA HOTELEIRA

Os regulamentos ambientais atuais obrigam os setores industrial e de restauração a tratar os resíduos gerados em sua atividade, proibindo descargas diretas na rede geral de resíduos de alimentos, óleos, gorduras... portanto, a instalação de separadores de gordura é quase essencial em qualquer projeto de cozinha de hotel, em restaurantes, hospitais, comunidades...

Eliminação de resíduos alimentares e gorduras por meio do separador biológico de gordura CAINOX, em aço inoxidável. AISI304 ou AISI316L (sob petição), baseia-se no uso de microrganismos (enzimas) capazes de converter, através de seu próprio metabolismo, gorduras e óleos em compostos orgânicos biodegradáveis, não tóxicos e inofensivos, programando as dosagens do produto enzimático de maneira automática de facilitar seu uso e manutenção.

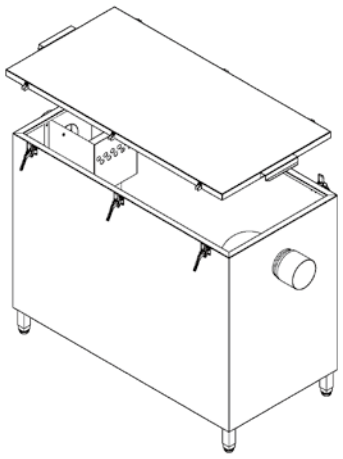

Tanque separador de gordura

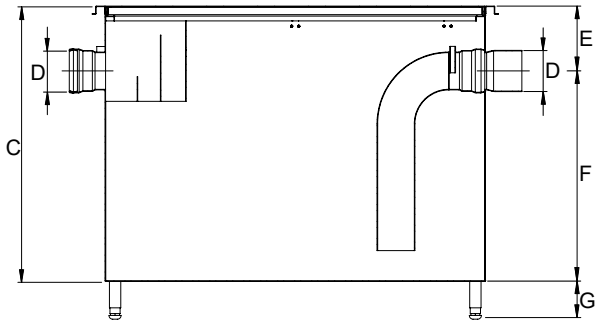

Dispensador

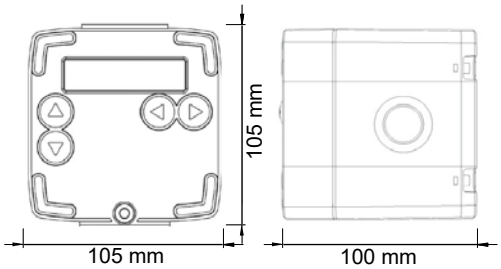

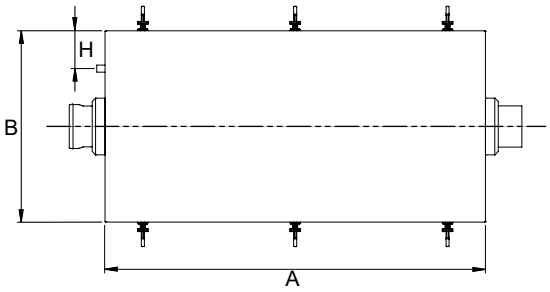

Referência	Modelo	Pratos (servicios aprox.)	Volume (litros)	Medidas (mm)							
				A	B	C	D	E	F	G	H
970070110A	Mini	Hasta 50	58	684	578	289	Ø110	89	200	100	100
970090110A	Standard	de 50 a 150	114	756	506	500	Ø110	145	355	100	100
970135110A	Midi	de 150 a 300	191	756	506	700	Ø110	145	555	100	100
970180110A	Maxi	de 300 a 500	250	1006	506	700	Ø110	145	555	100	100
970200110A	Plus	de 500 a 800	300	1200	600	800	Ø110	145	655	100	100

Ampla gama de conectores para adaptar as saídas dos nossos dois produtos a diferentes diâmetros (ver página 53)

Existem três estágios na operação de um separador de gordura biológico:

SEPARAÇÃO

A água residual entra no separador, onde as placas divisórias reduzem a gordura em partículas menores para melhor suspensão.

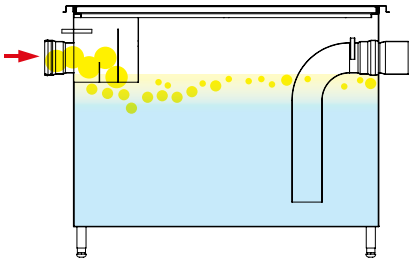

DIGESTÃO

As enzimas no tanque e as enzimas recém-incorporadas iniciam o trabalho de decompor os contaminantes.

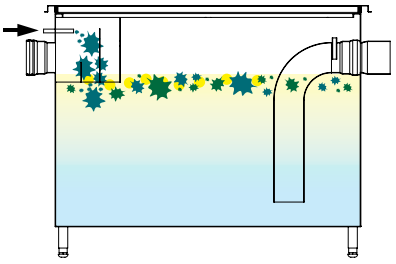

ELIMINAÇÃO

As gorduras são reduzidas e, uma vez decompostas, são evacuadas para a rede com a água residual.

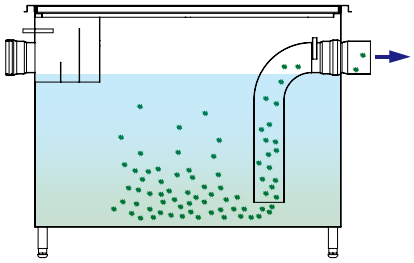

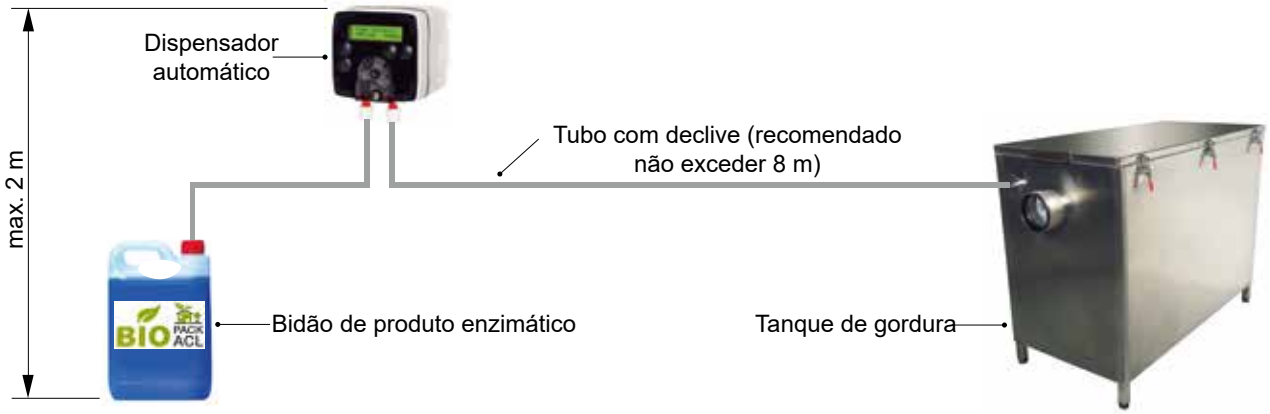

TELA DE IMPERMEABILIZAÇÃO SKY

Em locais onde a humidade é constante, isso pode se tornar um problema muito sério e uma solução cara. Para alcançar uma prevenção e proteção duradouras e eficazes, não é necessário realizar grandes obras. A tela SKY de CAINOX permite uma colocação fácil, rápida e limpa, oferecendo ao instalador grandes vantagens sobre outros sistemas mais tradicionais.
Membrana de impermeabilização com alta resistência à água, composta por duas folhas de PP-Polipropileno soldadas com um intermediário de PE-Polipropileno.

É caracterizada por alta elasticidade, alta resistência à tração, alongamento e desgaste, resistência total a cargas químicas transportadas por todos os revestimentos cerâmicos e/ou materiais cimentícios e boa flexibilidade a baixas temperaturas.

Está em conformidade com o Regulamento de Construção (UE) nº 305/2011 e é fabricado sob as normas internacionais da ISO 9001, obtendo o certificado CE.

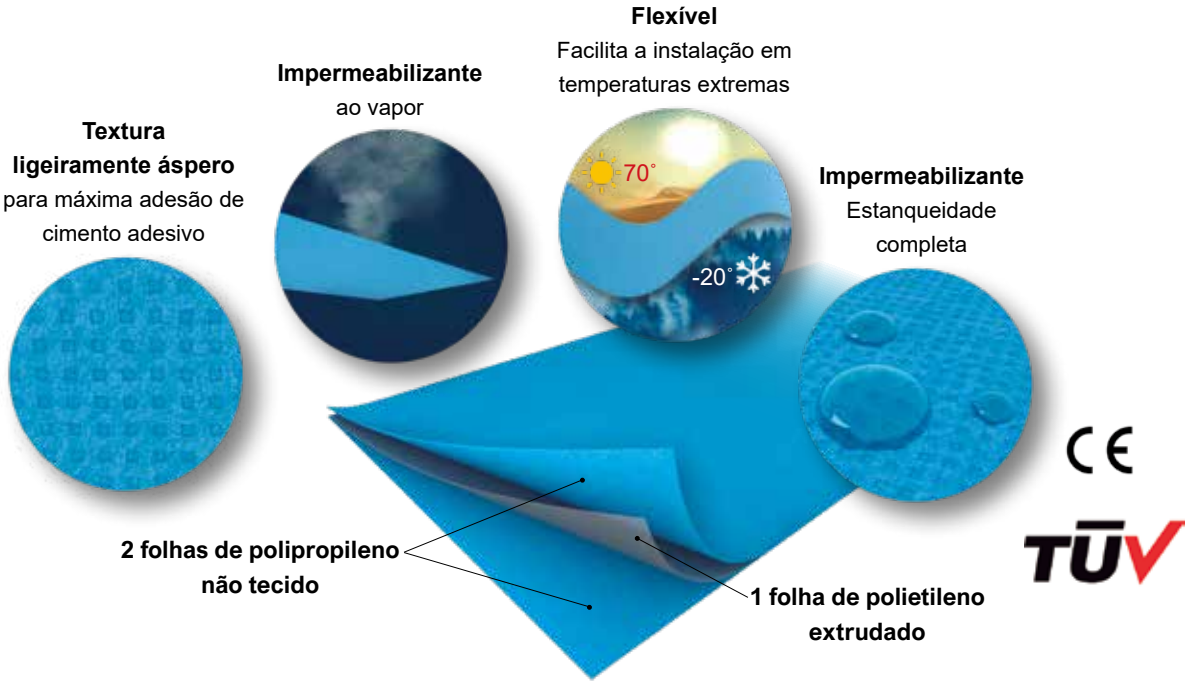

CARACTERÍSTICAS DO PRODUTO				
DESCRIÇAÕ	**PADRÃO**	**PRESTAÇÃO**		
Massa por unidade de área	EN 1849-2	210 g/m² (+/- 20 g/m²)		
Espessura de Menbrane		0,55 mm (550 µm)		
Reação ao fogo	EN 11925-2	Classe F		
Resistência ao vapor de água Sd	EN 1931	Sd > 50m		
Penetração da água - estanqueidade	EN 1928 Método A	Antes de envelhecer	Classe W1	
		Depois de envelhecer	Classe W1	
	EN 1928:2000 Método B	Estanquiedade positiva** - Pressão da água aplicada 250 kPa (= 2,5 bares = 25,49 mH_2O)		
Resistência à tracção	EN 12311-1	Antes de envelhecer	Compr. 330 N (-50N)	Transv. 220 N (-50N)
		Depois de envelhecer	Compr. 310 N (-50N)	Transv. 180 N (-50N)
Alongamento	EN 12311-1	Antes de envelhecer	Compr. 35% - 70%	Transv. 30% - 60 %
		Depois de envelhecer	Compr. 30% - 60%	Transv. 25% - 50%
Resistência ao desgaste	EN 12310-1		Compr. 190 N (-40N)	Transv. 190 N (-40N)
Estabilidade dimensional	EN 11072-2		Compr. +/- 0,4%	Transv. +/- 0,4%
Temperatura de trabalho	De -20° a +70° C			
Flexibilidade a baixa temperatura	EN 1109	Não racha -40°		

* Os resultados após o envelhecimento foram medidos de acordo com a seção 4.3.8 da EN1389-1: 2010
** Teste realizado pelo APPLUS +

TELA DE IMPERMEABILIZAÇÃO SKY

Instalação de vídeo
em chuveiros e banheiros

Instalação de vídeo
em terraços e pátios

Referência	Descriçaõ	Medidas m	m²
TELA	Tela de impermeabilização SKY de 1,5 m de largura	2x1,5	3
BOBINA 5		5x1,5	7,5
BOBINA 10		10x1,5	15
BOBINA 20		20x1,5	30

Referência	Descriçaõ	Medidas m	m²
PIEZA	Tela de impermeabilização SKY de 1 m de largura	2x1	2
ROLLO 5		5x1	5
ROLLO 10		10x1	10
ROLLO 20		20x1	20

Acessórios Tela Impermeabilização

Ref. BANDA

Ref. INTERIOR 115

Ref. EXTERIOR 120

Referência	Descriçaõ
BANDA	Faixa de sobreposição 15 cm de largura x 20 m de comprimento
INTERIOR 115	Canto interno tela de três camadas
EXTERIOR 120	Canto externo tela de três camadas

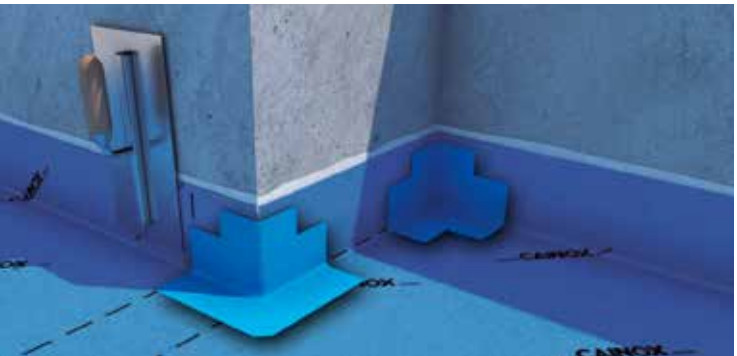

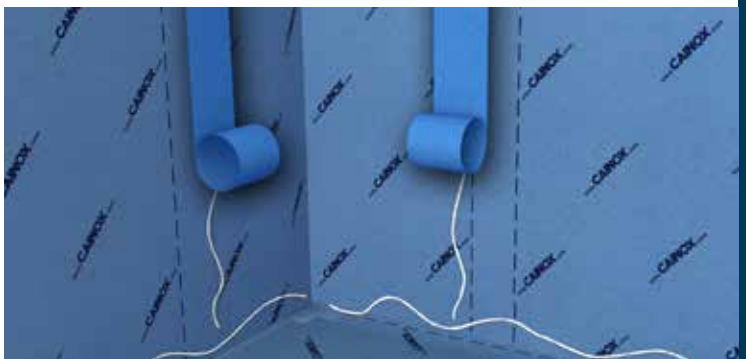

TAMPAS DE REGISTRO ESTANQUES

TAMPA MATE / LISA E ANTIDERRAPANTE

PEDESTRE EM AÇO INOXIDÁVEL

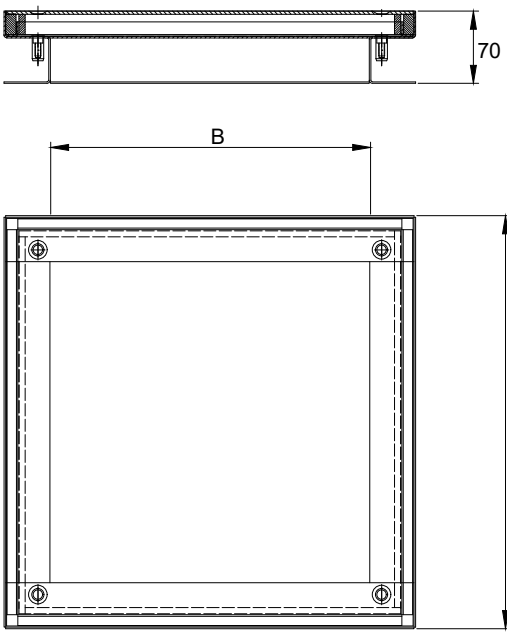

TR01MAP TR01ANP	300 x 300	400 x 400	500 x 500	600 x 600	700 x 700	800 x 800	900 x 900	1000 x 1000
A	300 x 300	400 x 400	500 x 500	600 x 600	700 x 700	800 x 800	900 x 900	1000 x 1000
B (luz livre)	210 x 210	310 x 310	410 x 410	510 x 510	610 x 610	710 x 710	810 x 810	910 x 910

Medidas em mm

Referência	Tráfego	Medidas cm
TR01300300MAP	Tampa de registro mate pedestre	30x30x7
TR01400400MAP	Tampa de registro mate pedestre	40x40x7
TR01500500MAP	Tampa de registro mate pedestre	50x50x7
TR01600600MAP	Tampa de registro mate pedestre	60x60x7
*TR01700700MAP	Tampa de registro mate pedestre	70x70x7
*TR01800800MAP	Tampa de registro mate pedestre	80x80x7
*TR01900900MAP	Tampa de registro mate pedestre	90x90x7
*TR0110001000MAP	Tampa de registro mate pedestre	100x100x7

Referência	Tráfego	Medidas cm
TR01300300ANP	Tampa de registro antiderrapante pedestre	30x30x7
TR01400400ANP	Tampa de registro antiderrapante pedestre	40x40x7
TR01500500ANP	Tampa de registro antiderrapante pedestre	50x50x7
TR01600600ANP	Tampa de registro antiderrapante pedestre	60x60x7
*TR01700700ANP	Tampa de registro antiderrapante pedestre	70x70x7
*TR01800800ANP	Tampa de registro antiderrapante pedestre	80x80x7
*TR01900900ANP	Tampa de registro antiderrapante pedestre	90x90x7
*TR0110001000ANP	Tampa de registro antiderrapante pedestre	100x100x7

* medidas 70, 80, 90 e 100 sob petição

TAMPA RECARREGÁVEL
PEDESTRE CARGA A15 E REFORÇADA CARGA B125
EM AÇO INOXIDÁVEL

reforços nas tampas
para tráfego B125

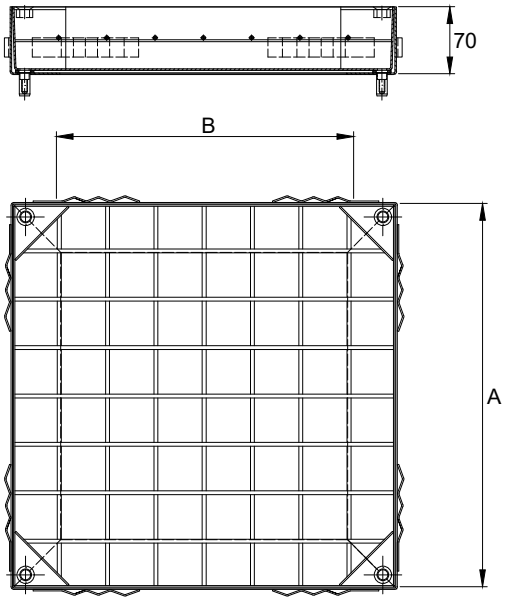

Inclui malha 50x50/4 mm

TR05P TR05	300 x 300	400 x 400	500 x 500	600 x 600	700 x 700	800 x 800	900 x 900	1000 x 1000
A	300 x 300	400 x 400	500 x 500	600 x 600	700 x 700	800 x 800	900 x 900	1000 x 1000
B (luz livre)	210 x 210	310 x 310	410 x 410	510 x 510	610 x 610	710 x 710	810 x 810	910 x 910

Medidas em mm

Referência	Tráfego	Medidas cm
TR05300300P	Tampa de registro recarregável pedestre classe A15	30x30x7
TR05400400P	Tampa de registro recarregável pedestre classe A15	40x40x7
TR05500500P	Tampa de registro recarregável pedestre classe A15	50x50x7
TR05600600P	Tampa de registro recarregável pedestre classe A15	60x60x7
*TR05700700P	Tampa de registro recarregável pedestre classe A15	70x70x7
*TR05800800P	Tampa de registro recarregável pedestre classe A15	80x80x7
*TR05900900P	Tampa de registro recarregável pedestre classe A15	90x90x7
*TR0510001000P	Tampa de registro recarregável pedestre classe A15	100x100x7

Applus certification

Referência	Tráfego	Medidas cm
TR05300300	Tampa de registro recarregável reforzada classe B125	30x30x7
TR05400400	Tampa de registro recarregável reforzada classe B125	40x40x7
TR05500500	Tampa de registro recarregável reforzada classe B125	50x50x7
TR05600600	Tampa de registro recarregável reforzada classe B125	60x60x7
*TR05700700	Tampa de registro recarregável reforzada classe B125	70x70x7
*TR05800800	Tampa de registro recarregável reforzada classe B125	80x80x7
*TR05900900	Tampa de registro recarregável reforzada classe B125	90x90x7
*TR0510001000	Tampa de registro recarregável reforzada classe B125	100x100x7

* medidas 70, 80, 90 e 100 sob petição

TAMPA RECARREGÁVEL
CARGA C250
EM AÇO INOXIDÁVEL

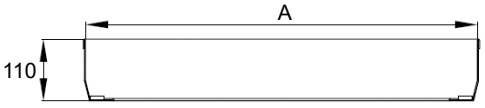

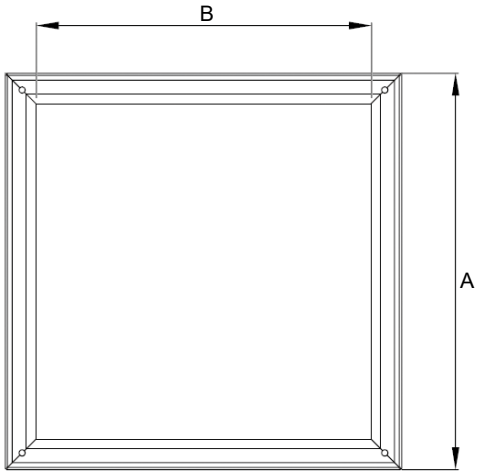

Inclui malha 50x50/4 mm

TR05C250	300 x 300	400 x 400	500 x 500	600 x 600	700 x 700
A	300 x 300	400 x 400	500 x 500	600 x 600	700 x 700
B (luz livre)	200 x 200	300 x 300	400 x 400	500 x 500	600 x 600

Medidas em mm

Referência	Tráfego	Medidas cm
TR05300300C250	Tampa de registro recarregável classe C250	30x30x11
TR05400400C250	Tampa de registro recarregável classe C250	40x40x11
TR05500500C250	Tampa de registro recarregável classe C250	50x50x11
TR05600600C250	Tampa de registro recarregável classe C250	60x60x11
TR05700700C250	Tampa de registro recarregável classe C250	70x70x11

Outros tamanhos sob consulta

PERFIS EM AÇO INOXIDÁVEL

Ampla gama de perfis em aço inoxidável AISI304, disponível em diferentes acabamentos e dimensões para atender às necessidades específicas de cada espaço. O aço inoxidável é um excelente material, muito forte e durável, extremamente decorativo, sendo usado para proteger as bordas e os cantos das superfícies de azulejos, para a transição entre materiais, para salvar as diferentes alturas entre pisos, embelezar juntas e como detalhes e acabamentos decorativos.

DECORATIVO. Perfil com excelente aderência graças às perfurações laterais que incorpora. Proporciona um acabamento decorativo em azulejos, dando-lhes um toque de elegância, distinção e um efeito marcante em todos os tipos de interiores e ambientes. A face da aresta é protegida contra danos e arranhões com uma fita protetora de PVC.

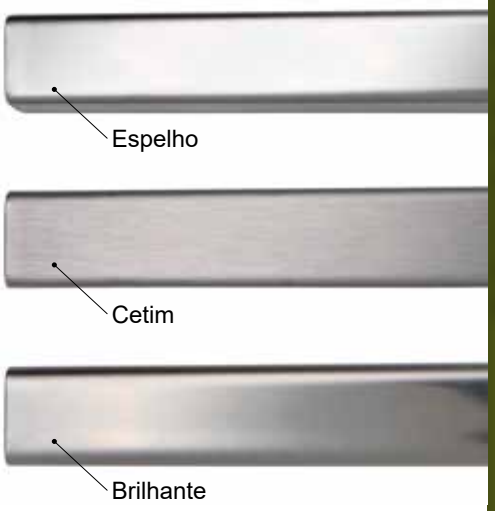

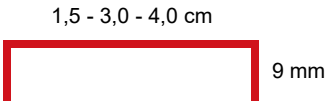

Acabamento	Referência	Comprimento	Largura
Brilhante	D1250015B	2500	15
	D1250030B	2500	30
	D1244040B	2440	40
Cetim	D1250015S	2500	15
	D1250030S	2500	30
	D1244040S	2440	40
Espelho	D1250015E	2500	15
	D1250030E	2500	30
	D1244040E	2440	40

Medidas em mm

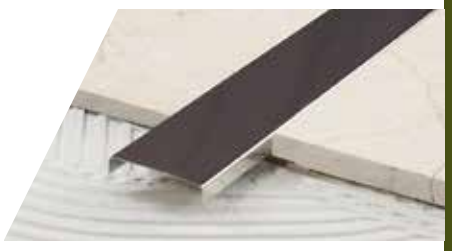

PERFIS EM AÇO INOXIDÁVEL

PERFIL J. Perfil curvo especialmente projetado para a proteção e decoração de cantos externos em superfícies de cerâmica e bordas externas de pisos, degraus e plataformas... Sua curvatura fornece um acabamento simétrico e seguro na esquina, evitando bordas afiadas. Não há necessidade de esquadrinhar os ladrilhos, evitando quebras, principalmente em áreas com muita passagem.

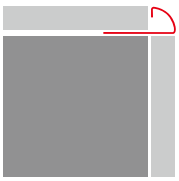

Acabamento	Referência	Comprimento	Largura
Brilhante	J1250008B	2500	8
	J1250010B	2500	10
	J1250012B	2500	12
	J1250014B	2500	14
Espelho	J1244008E	2440	8
	J1244010E	2440	10
	J1244012E	2440	12
	J1244014E	2440	14

Medidas em mm

PERFIL K. Perfil especialmente projetado para proteger cantos e bordas nas paredes de azulejos, expostos a tensões mecânicas e ideal para ambientes com um alto grau de requisitos de higiene e segurança, como cozinhas industriais, empresas de alimentos, salas de jantar...

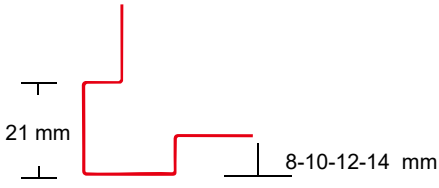

Acabamento	Referência	Comprimento	Largura
Brilhante	K1250008B	2500	8
	K1250010B	2500	10
	K1250012B	2500	12
	K1250014B	2500	14
Espelho	K1244008E	2440	8
	K1244010E	2440	10
	K1244012E	2440	12
	K1244014E	2440	14

Medidas em mm

PERFIS EM AÇO INOXIDÁVEL

PERFIL L. O perfil de acabamento também é usado para formar uma linha de transição decorativa entre dois pisos adjacentes diferentes (cerâmica, mármore...) ou o mesmo, simplesmente como um motivo estético. Produz uma imagem interna moderna e elegante.

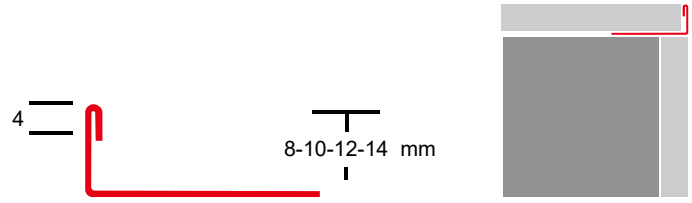

Acabamento	Referência	Comprimento	Largura
Brilhante	L1250008B	2500	8
	L1250010B	2500	10
	L1250012B	2500	12
	L1250014B	2500	14
Espelho	L1244008E	2440	8
	L1244010E	2440	10
	L1244012E	2440	12
	L1244014E	2440	14

Medidas em mm

PERFIL M. Perfil especialmente projetado para escadas. Protege as bordas dos degraus da escada contra impactos. Muito resistente à passagem e grande capacidade antiderrapante, graças à sua superfície ranhurada especial na parte superior, aumentando a segurança e o conforto. Também, eles atuam como guarnições nas juntas do piso.

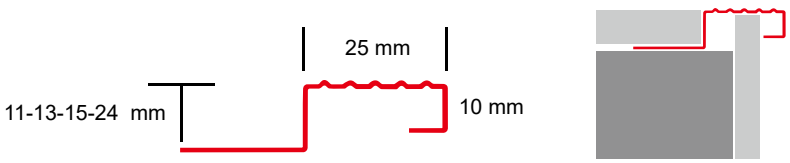

Acabamento	Referência	Comprimento	Largura
Brilhante	M1250011B	2500	11
	M1250013B	2500	13
	M1250015B	2500	15
	M1250024B	2500	24
Espelho	M1244011E	2440	11
	M1244013E	2440	13
	M1244015E	2440	15
	M1244024E	2440	24

Medidas em mm

PERFIS EM AÇO INOXIDÁVEL

PERFIL R1. Perfil de seção quadrada muito versátil, pois pode ser usado tanto para acabamento quanto para proteção de canto como separador de piso, acabamento de balcão e como listel decorativo. Ideal para instalação horizontal e vertical, proporcionando diferentes toques decorativos em qualquer revestimento.

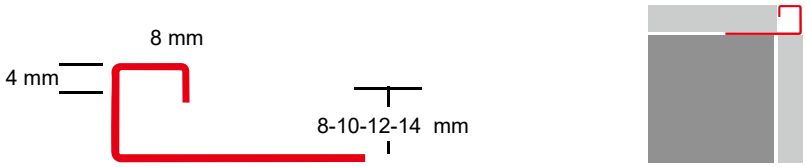

Acabamento	Referência	Comprimento	Largura
Brilhante	R1250008B	2500	8
	R1250010B	2500	10
	R1250012B	2500	12
	R1250014B	2500	14
Espelho	R1244008E	2440	8
	R1244010E	2440	10
	R1244012E	2440	12
	R1244014E	2440	14

Medidas em mm

PERFIL R2. Perfil quadrado usado para proteção de cantos nos cantos externos e para decorar bordas de revestimentos cerâmicos, para separar diferentes tipos de pisos e para finalizar peitoris de janelas ou bancadas... satisfazendo as necessidades específicas de cada projeto nos ambientes doméstico e industrial.

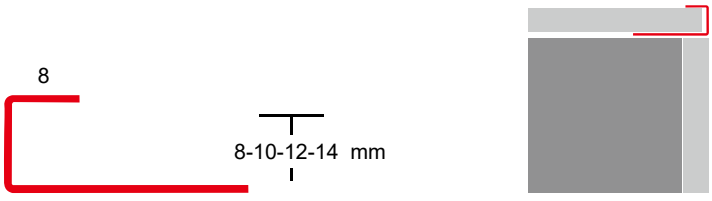

Acabamento	Referência	Comprimento	Largura
Brilhante	R2250008B	2500	8
	R2250010B	2500	10
	R2250012B	2500	12
	R2250014B	2500	14
Espelho	R2244008E	2440	8
	R2244010E	2440	10
	R2244012E	2440	12
	R2244014E	2440	14

Medidas em mm

PERFIS EM AÇO INOXIDÁVEL

PERFIL T. Perfil em T usado como perfil de expansão em áreas internas e externas para pisos duros com a mesma altura, como separação e decoração de superfícies de diferentes materiais, proporcionando espaços com continuidade estética.

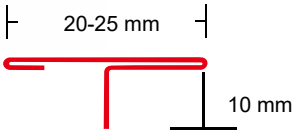

Acabamento	Referência	Comprimento	Largura
Brilhante	T1250020B	2500	20
	T1250025B	2500	25
Espelho	T1244020E	2440	20
	T1244025E	2440	25

Medidas em mm

PERFIL V. Perfil angular de 90 usado como proteção na reunião de peças de cerâmica que podem ser afiadas criando uma aparência geral elegante e bem cuidada. É ideal para uso em trabalhos de renovação e restauração, salvando as bordas deterioradas e acabamentos antigos, pois sua instalação é fácil e rápida (sem trabalho).

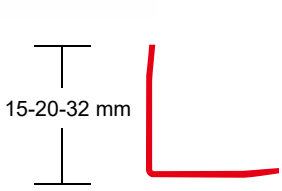

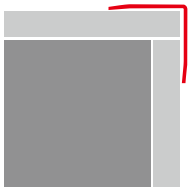

Acabamento	Referência	Comprimento	Largura
Brilhante	V1250015B	2500	15
	V1250020B	2500	20
	V1250032B	2500	32
Espelho	V1244015E	2440	15
	V1244020E	2440	20
	V1244032E	2440	32

Medidas em mm

PERFIS EM AÇO INOXIDÁVEL

Perfil em rampa, utilizado para atender pisos de diferentes alturas, para garantir segurança e embelezar as juntas entre eles. São instalados ao mesmo tempo em que o piso é assentado, garantindo uma transição estética e harmoniosa entre diferentes texturas, cores e materiais. Eles estão disponíveis em várias alturas.

PERFIL Z1

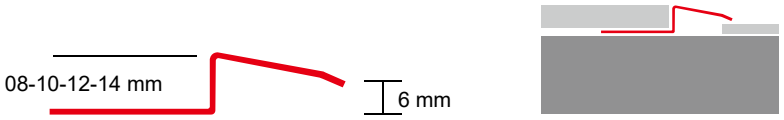

Acabamento	Referência	Comprimento	Largura
Brilhante	Z1250008B	2500	8
	Z1250010B	2500	10
	Z1250012B	2500	12
	Z1250014B	2500	14
Espelho	Z1244008E	2440	8
	Z1244010E	2440	10
	Z1244012E	2440	12
	Z1244014E	2440	14

Medidas em mm

PERFIL Z2

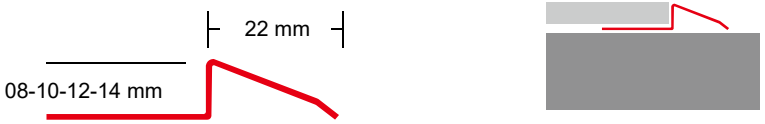

Acabamento	Referência	Comprimento	Largura
Brilhante	Z2250008B	2500	8
	Z2250010B	2500	10
	Z2250012B	2500	12
	Z2250014B	2500	14
Espelho	Z2244008E	2440	8
	Z2244010E	2440	10
	Z2244012E	2440	12
	Z2244014E	2440	14

Medidas em mm

PERFIL Z3

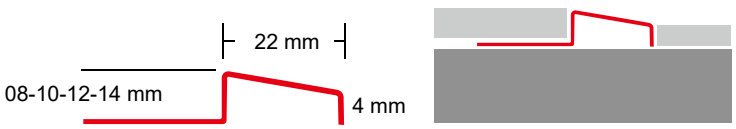

Acabamento	Referência	Comprimento	Largura
Brilhante	Z3250008B	2500	8
	Z3250010B	2500	10
	Z3250012B	2500	12
	Z3250014B	2500	14
Espelho	Z3244008E	2440	8
	Z3244010E	2440	10
	Z3244012E	2440	12
	Z3244014E	2440	14

Medidas em mm

PERFIS EM AÇO INOXIDÁVEL

PERFIL Z4. Perfil em rampa projetado para fornecer uma conexão segura e bonita entre duas superfícies de diferentes alturas, evitando tropeções e quedas. Este modelo é ideal para ser instalado depois que os diferentes pisos forem assentados (mármore, parquet, carpete...) ou nos existentes, para salvar suas diferentes espessuras.

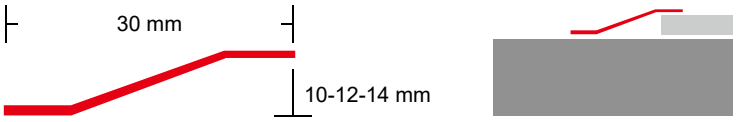

Acabamento	Referência	Comprimento	Largura
Brilhante	Z4250010B	2500	10
	Z4250012B	2500	12
	Z4250014B	2500	14
Espelho	Z4244010E	2440	10
	Z4244012E	2440	12
	Z4244014E	2440	14

Medidas em mm

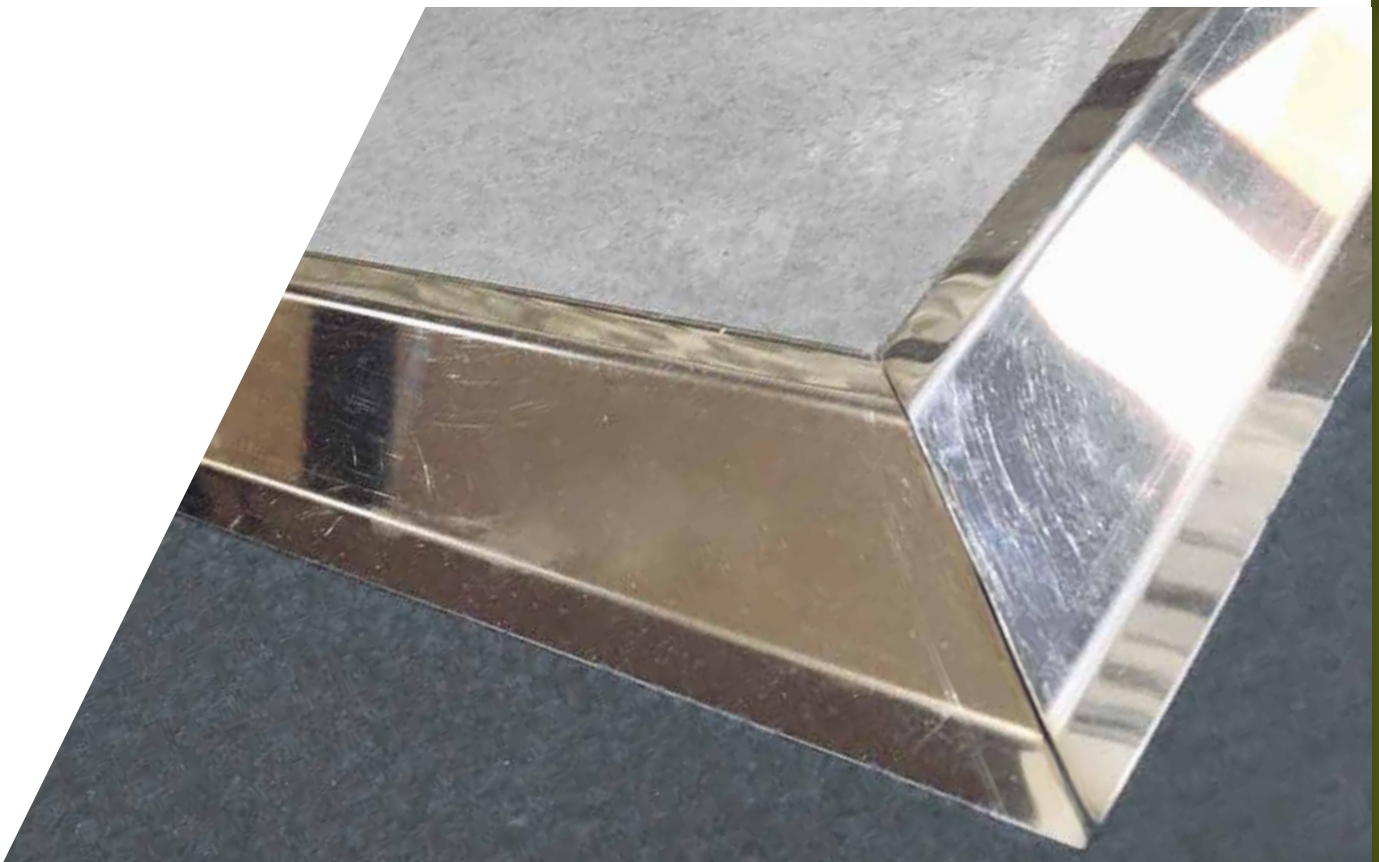

Ref. MORRION

MORRIÃO EM AÇO INOXIDÁVEL

Referência	Descriçaõ
MORRION	Morrião em aço inoxidável anti-folhas para tubos de Ø60-Ø120 mm

GRAMPOS EM AÇO INOXIDÁVEL (SEM FIM)

Ref. SBMULTI

Referência	Descriçaõ
SBMULTI	Jogo completo
CABEZ SBMULTI	Cabeçotes (25 cabeçotes)
CINTA SBMULTI	Fita (8 mm x 5 m)

Sugestões de montagem:

VÁLVULAS DE NÃO RETORNO

As válvulas anti-retorno impedem o refluxo de esgoto para dentro das residências durante períodos de chuva forte ou quando as redes de esgoto estão em áreas baixas. Possuem uma portinhola oscilante que funciona como uma veneziana e fecha a passagem, por gravidade, quando o esgoto circula em uma direção indesejada. Eles incluem uma chave de bloqueio.

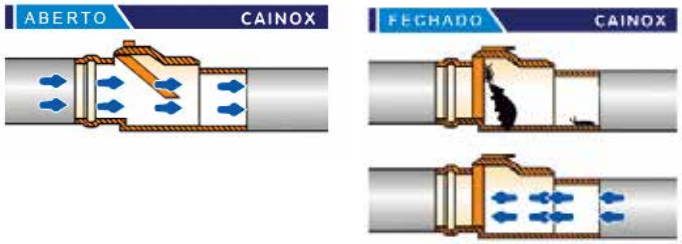

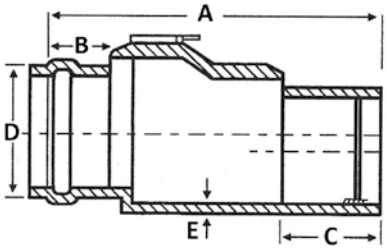

Referência	A	B	C	D	E
CV75	231	40	57	Ø75	2
CV110	318	65	64	Ø110	3,5
CV125	318	70	71	Ø125	4,1
CV160	350	70	70	Ø160	4,1
CV200	450	110	89	Ø200	4,1
CV250	566	144	104	Ø250	6,2
CV315	728	183	144	Ø315	7,7

Medidas em mm

Ampla gama de conectores para adaptar as saídas dos nossos dois produtos a diferentes diâmetros (ver página 53)

PROTEÇÃO ANTI-AVES EM AÇO INOXIDÁVEL

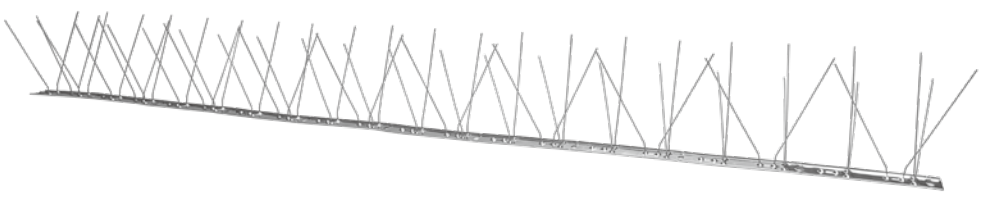

Referência	Descriçaõ
P60	60 arame farpado anti-aves de 100 cm

EXPOSITORES

Sumidouros e Canais

Tela SKY

Capacidade: 10 bobinas de
20 m x 1,50 m
Rodas para facilitar a mobilidade

Perfis

Solicite informações de nossos expositores

distribuidores@cainox.com

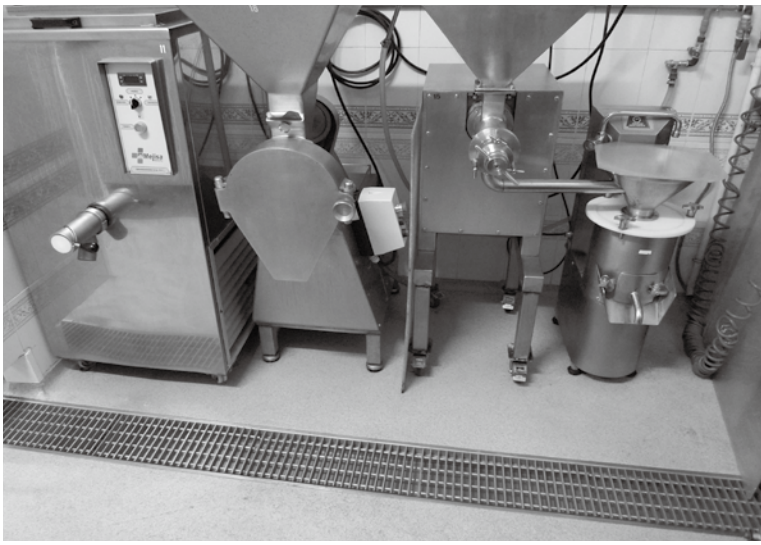

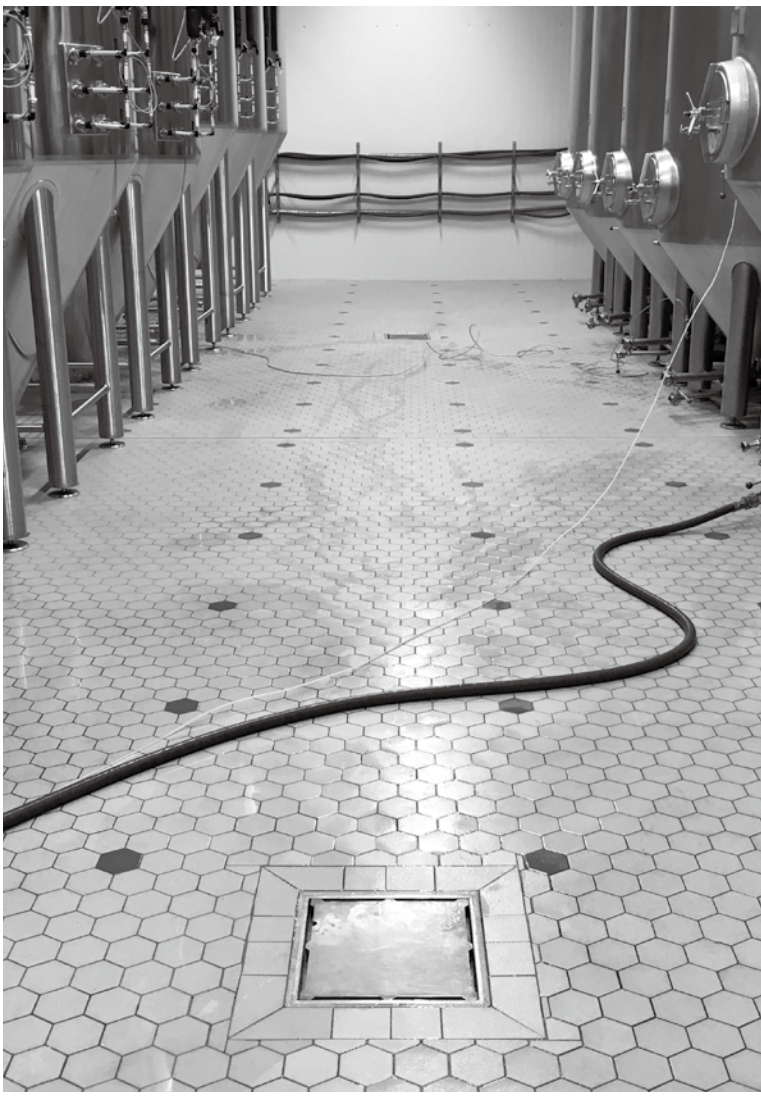

Canalizaciones Inoxidables, S.L.
C/ de l'Energia, 51 - Pol. Ind. Les Guixeres
08915 - Badalona
Barcelona - España
Tel. 93 465 46 16
info@cainox.com
www.cainox.com