# Detalles de producto referencia CAI200MCHA110

Sumidero de mediana capacidad de 200x200 mm para suelos de hormigón y embaldosados, con salida horizontal Ø110 mm. Cuerpo redondeado, sifónico, con filtro y tapa extraíbles. El filtro puede usarse en sumideros con o sin sifón extraíble. Relleno perimetral del marco del sumidero con resina epoxi para evitar la deformación en caso de cargas pesadas y vacíos al hormigonar.

**Material:**
Fabricado en acero inoxidable AISI 304 o 316L.
Acabado decapado.

**Caudal de evacuación:**
1,7 l/s

**Datos técnicos:**

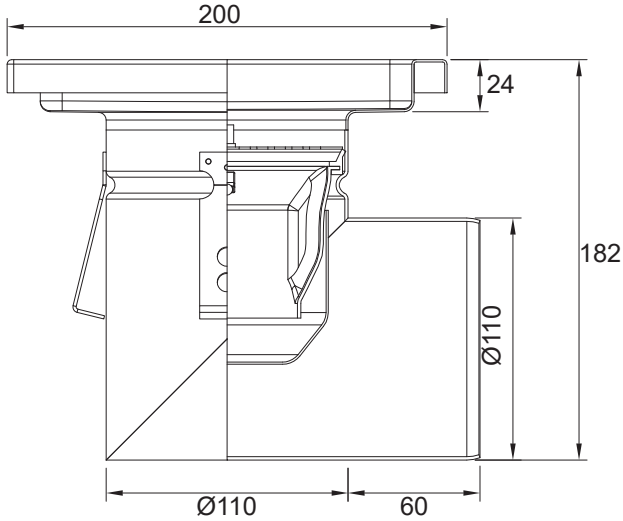

**Tipos de reja:**

| RA11 | RA13 ANTI | RA14 | RA15 |
|---|---|---|---|
| | 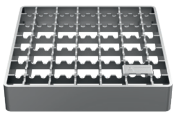 | | |
| Perforada Antideslizante Carga L | Entramada Antideslizante Carga L | Ranurada Clase M | de Pletinas Clase M |