Detalles de producto referencia CAI200VA110VIN

Sumidero industrial de 200x200 mm para pavimentos vinílicos, con salida vertical Ø110 mm. Cuerpo redondeado, sifónico, con cesta de recogida de sólidos y tapa/reja extraíbles. El sifón puede utilizarse con o sin cesta de sólidos. La cesta de recogida de sólidos es adecuada para sumideros con o sin sifón extraíble.

Material:
Fabricado en acero inoxidable AISI 304 o 316L.
Acabado decapado.

Caudal de evacuación:
3,2 l/s

Datos técnicos:

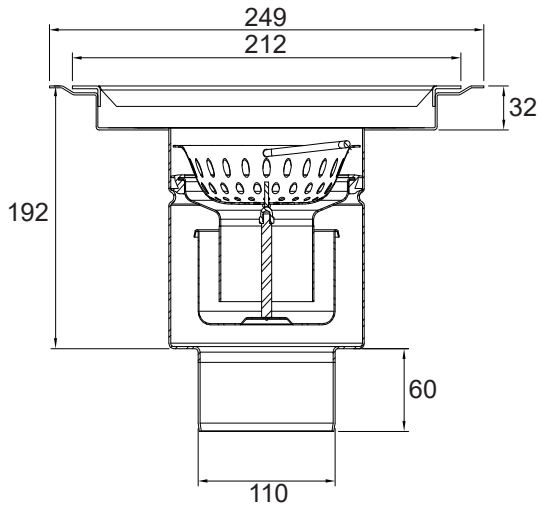

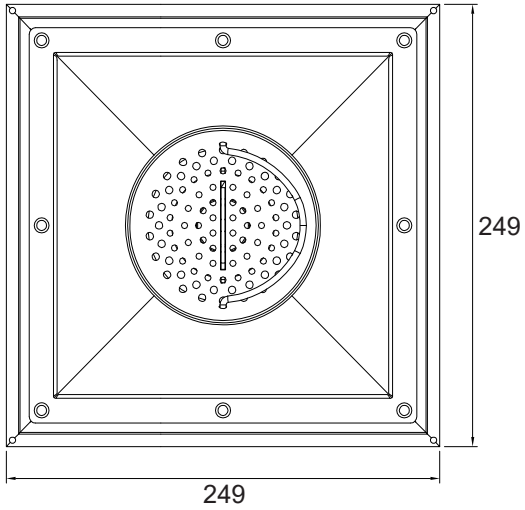

Tipos de reja:

RA11	RA13	RA13 ANTI	RA14	RA15	RA15 ANTI	RA18	RA18 ANTI
	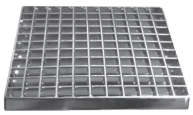	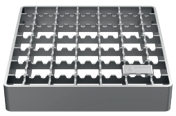			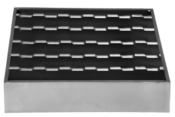	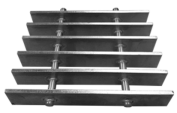	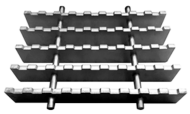
Perforada Antideslizante Carga L	Entramada Lisa Carga L	Entramada Antideslizante Carga L	Ranurada Clase M	de Pletinas Clase M	de Pletinas Antideslizante Clase M	Higiénica Lisa Tráfico Ligero	Higiénica Antideslizante Tráfico Ligero