Detalles de producto referencia 510200

Sumidero sifónico 200x200 mm de para pavimentos de hormigón o embaldosados con salida vertical Ø75 mm y sifón integrado. Acabado pulido espejo.

Material:
Acero Inoxidable AISI 304.
Tubo de salida de laton cromado.

Peso:
1,5 kg

Caudal de evacuación:
0,7 l/s
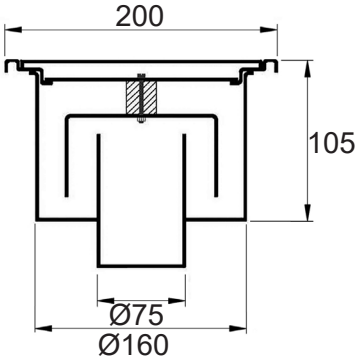
Datos técnicos: